BK ARMATUREN

Wir regeln das für Sie

Absperrklappen

Zwischenflansch-Absperrklappe BKRI

BKRI mit Rasterhebel
BKRI mit Schneckengetriebe
BKRI mit Schwenkantrieb
BKRI mit Schwenkantrieb MVEN
BKRI mit Elektroantrieb

Monoflansch-Absperrklappe BKMF

BKMF mit Rasterhebel
BKMF mit Schneckengetriebe
BKMF mit Schwenkantrieb
BKMF mit Schwenkantrieb MVEN
BKMF mit Elektroantrieb

Absperrklappe mit Dichtung BKLL

BKLL mit Rasterhebel
BKLL mit Schneckengetriebe
BKLL mit Schwenkantrieb
BKLL mit Schwenkantrieb MVEN
BKLL mit Elektroantrieb

Containerklappe BKCO

BKCO mit Handhebel

Sonderarmaturen

Sonderarmaturen

BKRK mit Dämpfungszylinder
BKRF Flügelradförderer mit Elektroantrieb
BKRF Flügelradförderer mit Schwenkantrieb MVEN

Drosselklappen

Drosselklappe BKL

BKL mit Rasterhebel
BKL mit Schneckengetriebe
BKL mit Schwenkantrieb
BKL mit Schwenkantrieb MVEN
BKL mit Elektroantrieb

Drosselklappe BKS

BKS mit Rasterhebel
BKS mit Schneckengetriebe
BKS mit Schwenkantrieb
BKS mit Schwenkantrieb MVEN
BKS mit Elektroantrieb

Drosselklappe BKLK

BKLK mit Rasterhebel Reihe 1 und 2
BKLK mit Schneckengetriebe Reihe 1 und 2
BKLK mit Schwenkantrieb Reihe 1 und 2
BKLK mit Schwenkantrieb MVEN Reihe1 und 2
BKLK mit Elektroantrieb Reihe 1 und 2

Drosselklappe ohne Dichtung BKLL

BKLL mit Rasterhebel
BKLL mit Schneckengetriebe
BKLL mit Schwenkantrieb
BKLL mit Schwenkantrieb MVEN
BKLL mit Elektroantrieb

Kugelhähne

Kugelhahn BKKH kompakt

BKKH mit Schneckengetriebe
BKKH mit Schwenkantrieb
BKKH mit Schwenkantrieb MVEN
BKKH mit Elektroantrieb

Kugelhahn BKKH

BKKH mit Handhebel
BKKH mit Schneckengetriebe
BKKH mit Schwenkantrieb
BKKH mit Schwenkantrieb MVEN
BKKH mit Elektroantrieb

Bestimmungen der Klappennennweiten

Sofern Klappen für Regelzwecke verwendet werden, sollte ihre Größe nicht entsprechend der Rohrleitungsnennweite gewählt sondern auf Grund der Betriebsverhältnisse bestimmt werden. Dadurch lässt sich ein gutes Regelverhalten erreichen.
BK Klappen haben eine nahezu gleichprozentige Kennlinie über ca. 600 Öffnungswinkel.
Bei der Größenbestimmung einer Regelklappe sollte nur dieser Öffnungswinkel berücksichtigt werden.
Zur Ermittlung der Nennweite wird zunächst der K-Wert nach den folgenden Formeln berechnet:

Es bedeuten:
kv = Durchflusskoeffizient
Q = max. Durchflussmenge in m^3/h
γ = spez. Gewicht in kg/dm^3
F = Rohrleitungs-Querschnitt in cm^2
Δp = Druckabfall in bar
V_N = max. Durchflussmenge in Nm^3/h
G = spez. Gewicht in kg/Nm^3
T = abs. Temperatur in °K
P_1 = abs. Druck vor der Klappe in bar
P_2 = abs. Druck hinter der Klappe in bar

a) für Flüssigkeiten $$k_V = Q \cdot \sqrt{\frac{\gamma}{\Delta p}}$$

b) für Gase $$k_V = \frac{V_N}{514} \cdot \sqrt{\frac{G \cdot T}{\Delta p \cdot P_2}}$$

DN	F	90°	80°	75°	70°	60°	50°	40°	30°	25°
40/50	19,6	111	89	76	59	45	23	14	7	5
65	33,2	170	136	111	89	70	35	22	12	8
80	50,3	256	205	175	136	106	53	32	18	12
100	78,5	470	405	341	260	200	102	62	35	23
125	123	961	854	709	534	418	213	132	75	51
150	177	1666	1410	1153	880	683	350	213	123	83
200	314	2777	2329	1880	1495	1111	598	358	213	145
250	491	4273	3675	3076	2350	1837	982	572	333	222
300	707	6410	5170	4273	3461	2649	1367	854	470	324
350	962	8547	6923	5726	4358	3504	1880	1111	641	427
400	1257	10683	9230	7692	5555	4358	2264	1452	769	555
450	1590	14957	11965	10256	7863	6068	3162	1965	1068	769
500	1963	18803	14957	12820	9829	7435	3931	2393	1367	961
600	2827	23931	20512	17521	14102	10042	5213	3247	1880	1282

Um Lärm, Vibration und Kavitation zu vermeiden, sollten die folgenden Strömungsgeschwindigkeiten nicht überschritten werden.

a) für Flüssigkeiten: 4,5 m/sec.
b) für Gase: 100 m/sec.

Die Kontrolle dieser Geschwindigkeiten wird vorgenommen nach den Formeln:

a) für Flüssigkeiten $$C = \frac{Q}{F \cdot 0{,}36} \text{ in m/sec.}$$

b) für Gase $$C = \frac{V_N \cdot T}{F \cdot P_1 \cdot 98{,}28} \text{ in m/sec.}$$

Dichtungen

Wekstoff	Medien	Eigenschaften	Temperatur-Spanne
NBR (Perbunan) schwarz	Alkohol, Butan, Dieselöl, Fette, Gase, Glycol, Luft, Petroleum, Wasser	gasundurchlässig, ozon-, witterungsbeständig	-20 bis +100°C
NBR (Perbunan) weiß	Alkohol, Butan, Dieselöl, Fette, Gase, Glycol, Luft, Petroleum, Wasser	gasundurchlässig, ozon-, witterungsbeständig nahrungsmittelzulässig (FDA Zulassung)	- 20 bis + 100° C
AU Vulkollan	trockene Feststoffe wie Glas, Kalk, Quarzsand, Sand, Soda, Zement	hochabriebfest	- 10 bis + 80° C
EPDM	alkalische Lösungen, Alkohol, Chlor, Ester, Glycol, Ketone, Laugen, Natrium, Ozon, Phosphate, Säuren, Soda	alters-, ozon-, witterungsbeständig	- 30 bis + 120° C
CSM Hypalon	Laugen, Ozon, Säuren, andere Chemikalien	ozon-, witterungsbeständig	-20 bis + 120°C
FPM Viton	Benzin, Gase, Kraftstoffe, Laugen, Lösungsmittel, Öle, Säuren, andere Chemikalien	gasundurchlässig, temperatur-, witterungsbeständig	20 bis + 200° C
MVQ Silikon	heiße Medien: Gase, Luft, Öle	klebeabweisend, temperatur-, witterungsbeständig	-40 bis + 180°C
MVQ-HT Silikon	heiße Medien: Gase, Luft, Öle	klebeabweisend, temperatur-, witterungsbeständig	-40 bis + 230°C

Zwischenflansch Absperrklappe Typ BKRI mit Rasterhebel

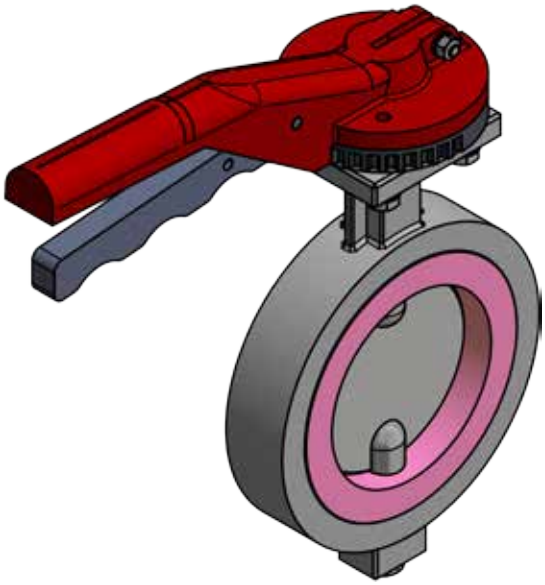

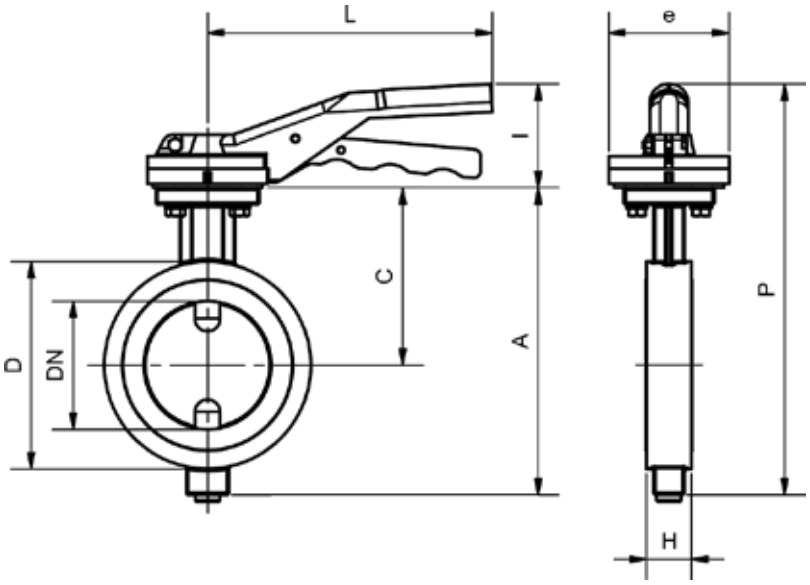

Einsatzgebiete
Absperren und Regeln von gasförmigen und flüssigen Medien sowie Schüttgütern aller Art im Anlagenbau, Fahrzeugbau, Chemie, Pharma, Lebensmittel, Lüftung und Wasserwirtschaft

Produktmerkmale
Die Absperrklappe zeichnet sich durch eine zentrisch gelagerte Welle aus mit einem niedrigen Drehmoment. Die kurze Baulänge ermöglicht platzsparenden Einbau bei geringem Gewicht.

- Anschluss entsprechend PN 10/16, Durchgangsbohrung oder Gewinde, weitere Flanschanschlüsse auf Anfrage
- Baulänge BK-Werksstandard und DIN 3202 K1
- Betätigungsflansch ISO 5211/Namur
- dichtschließend DIN EN 12266-1
- Dichtelemente auswechselbar

Bauteile	Werksstandard	Optionen
Gehäuse	Aluminium	St. 1.0570, GG, Edelstahl
Klappe	Stahl	Edelstahl, Alu, Hastelloy
Welle	Stahl	Edelstahl, Alu, Hastelloy
Dichtung	NBR	EPDM, Vulkollan, Hypalon, Viton, Silikon, BUNA, ELL und PTFE

DN	Gr.	A	C	D	e	H	I	L	P
50	1	178	108	105	93	35	77	220	255
65	1	201	121	125	93	35	77	220	278
80	1	224	134	140	93	35	77	220	301
100	1	237	137	160	93	35	77	220	314
125	1	289	169	190	93	41	77	220	366
150	1	318	175	215	93	41	77	220	395
200	1	385	215	270	93	51	77	220	462
250	2	453	255	325	93	66	84	280	537
300	2	505	285	370	93	66	84	280	589
350	2	575	325	430	93	66	84	280	659
400	3	628	350	485	120	66	84	340	712
500	3	715	390	590	120	75	84	340	799

Zwischenflansch Absperrklappe Typ BKRI mit Schneckengetriebe

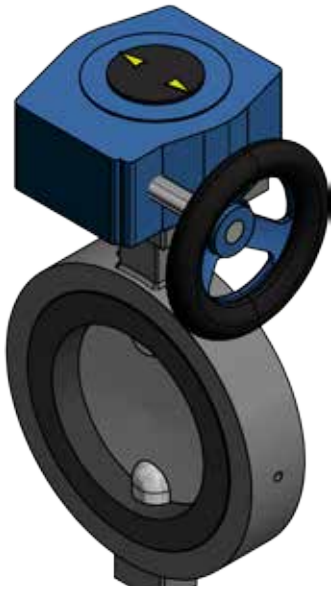

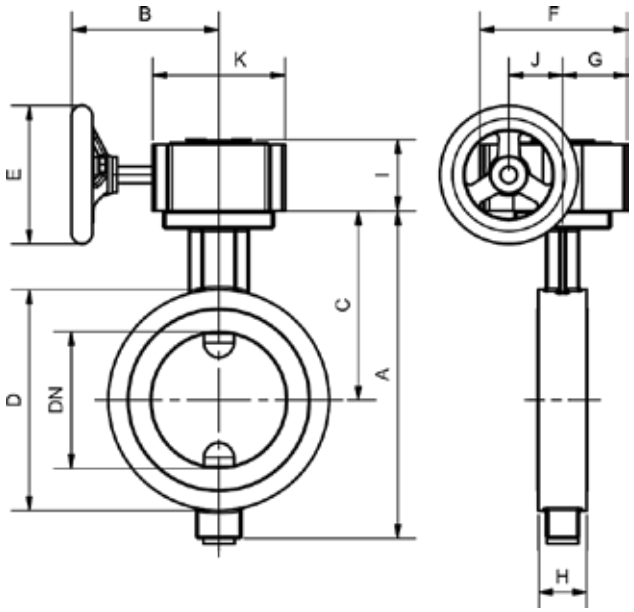

Einsatzgebiete
Absperren und Regeln von gasförmigen und flüssigen Medien sowie Schüttgütern aller Art im Anlagenbau, Fahrzeugbau, Chemie, Pharma, Lebensmittel, Lüftung und Wasserwirtschaft

- Anschluss entsprechend PN 10/16, Durchgangsbohrung oder Gewinde, weitere Flanschanschlüsse auf Anfrage
- Baulänge BK-Werksstandard und DIN 3202 K1
- Betätigungsflansch ISO 5211/Namur
- dichtschließend DIN EN 12266-1
- Dichtelemente auswechselbar

Produktmerkmale
Die Absperrklappe zeichnet sich durch eine zentrisch gelagerte Welle aus mit einem niedrigen Drehmoment. Die kurze Baulänge ermöglicht platzsparenden Einbau bei geringem Gewicht.

Bauteile	Werksstandard	Optionen
Gehäuse	Aluminium	St. 1.0570, GG, Edelstahl
Klappe	Stahl	Edelstahl, Alu, Hastelloy
Welle	Stahl	Edelstahl, Alu, Hastelloy
Dichtung	NBR	EPDM, Vulkollan, Hypalon, Viton, Silikon, BUNA, ELL und PTFE

DN	Gr.	A	B	C	D	E	F	G	H	I	J	K
50	1	178	97	108	105	125	107	46	35	55	39	96
65	1	201	97	121	125	125	107	46	35	55	39	96
80	1	224	97	134	140	125	107	46	35	55	39	96
100	1	237	97	137	160	125	107	46	35	55	39	96
125	1	289	97	169	190	125	107	46	41	55	39	96
150	2	318	127	175	215	200	132	56	41	60	47	122
200	2	385	127	215	270	200	132	56	51	60	47	122
250	3	453	152	255	325	200	150	62	66	60	60	137
300	3	505	152	285	370	200	150	62	66	60	60	137
350	3	575	171	325	430	200	150	62	66	60	60	137
400	3	628	171	350	485	200	150	62	66	60	60	137
500	4	715	171	390	590	315	190	79	75	69	76	175

Zwischenflansch Absperrklappe Typ BKRI mit Schwenkantrieb

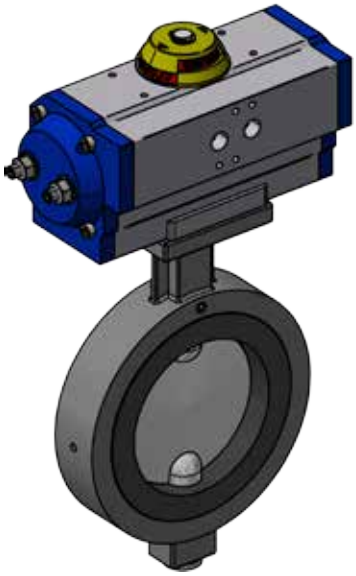

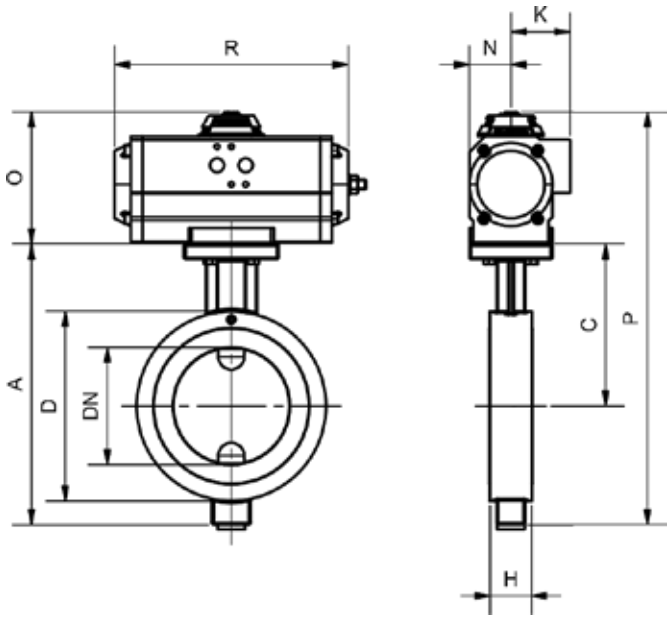

Einsatzgebiete
Absperren und Regeln von gasförmigen und flüssigen Medien sowie Schüttgütern aller Art im Anlagenbau, Fahrzeugbau, Chemie, Pharma, Lebensmittel, Lüftung und Wasserwirtschaft

Produktmerkmale
Die Absperrklappe zeichnet sich durch eine zentrisch gelagerte Welle aus mit einem niedrigen Drehmoment. Die kurze Baulänge ermöglicht platzsparenden Einbau bei geringem Gewicht.

- Anschluss entsprechend PN 10/16, Durchgangsbohrung oder Gewinde, weitere Flanschanschlüsse auf Anfrage
- Baulänge BK-Werksstandard und DIN 3202 K1
- Betätigungsflansch ISO 5211/Namur
- dichtschließend DIN EN 12266-1
- Dichtelemente auswechselbar

Bauteile	Werksstandard	Optionen
Gehäuse	Aluminium	St. 1.0570, GG, Edelstahl
Klappe	Stahl	Edelstahl, Alu, Hastelloy
Welle	Stahl	Edelstahl, Alu, Hastelloy
Dichtung	NBR	EPDM, Vulkollan, Hypalon, Viton, Silikon, BUNA, ELL und PTFE

DN	UB	A	C	D	H	K	N	O	P	R
50	15	178	108	105	35	48	33	102	280	166
65	15	201	121	125	35	48	33	102	303	166
80	15	224	134	140	35	48	33	102	326	166
100	17	237	137	160	35	47	33	102	339	196
125	20	289	169	190	41	53	41	118	407	177
150	25	318	175	215	41	53	41	118	436	239
200	30	385	215	270	51	63	51	137	522	229
250	40	453	255	325	66	65	65	175	628	291
300	45	505	285	370	66	75	73	187	692	347
350	50	575	325	430	66	91	90	224	799	363
400	55	628	350	485	66	91	90	224	852	420
500	60	715	390	590	75	119	116	295	1010	444

Zwischenflansch Absperrklappe Typ BKRI mit Schwenkantrieb UB*

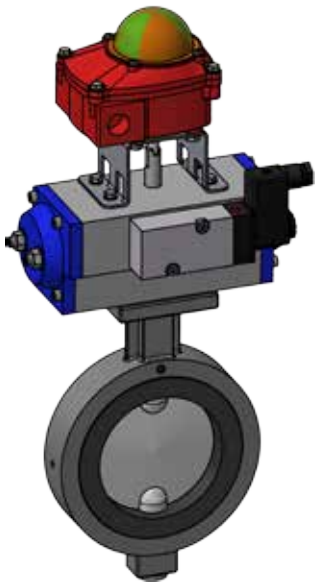

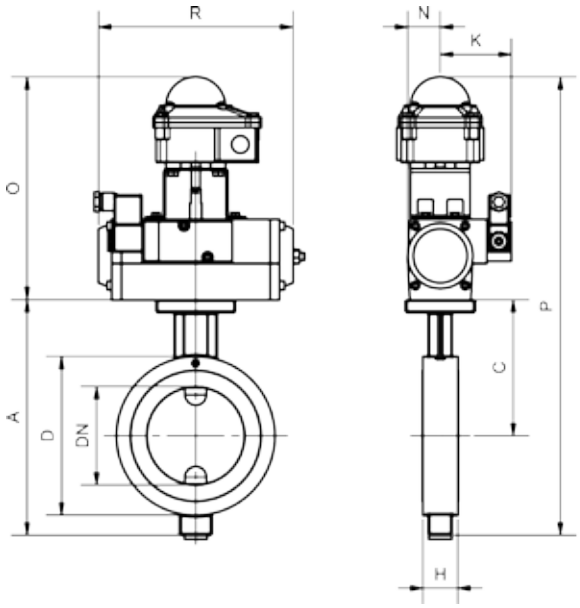

Einsatzgebiete
Absperren und Regeln von gasförmigen und flüssigen Medien sowie Schüttgütern aller Art im Anlagenbau, Fahrzeugbau, Chemie, Pharma, Lebensmittel, Lüftung und Wasserwirtschaft

Produktmerkmale
Die Absperrklappe zeichnet sich durch eine zentrisch gelagerte Welle aus mit einem niedrigen Drehmoment. Die kurze Baulänge ermöglicht platzsparenden Einbau bei geringem Gewicht.

*Optional: Mit Magnet Endschalterbox

- Anschluss entsprechend PN 10/16, Durchgangsbohrung oder Gewinde, weitere Flanschanschlüsse auf Anfrage
- Baulänge BK-Werksstandard und DIN 3202 K1
- Betätigungsflansch ISO 5211/Namur
- dichtschließend DIN EN 12266-1
- Dichtelemente auswechselbar

Bauteile	Werksstandard	Optionen
Gehäuse	Aluminium	St. 1.0570, GG, Edelstahl
Klappe	Stahl	Edelstahl, Alu, Hastelloy
Welle	Stahl	Edelstahl, Alu, Hastelloy
Dichtung	NBR	EPDM, Vulkollan, Hypalon, Viton, Silikon, BUNA, ELL und PTFE

DN	UB MVEN	A	C	D	H	K	N	O	P	R
50	15	178	108	105	35	73	33	224	402	165
65	15	201	121	125	35	73	33	224	425	165
80	15	224	134	140	35	73	33	224	448	165
100	17	237	137	160	35	73	33	224	461	196
125	20	289	169	190	41	78	40	241	530	177
150	25	318	175	215	41	78	40	241	559	239
200	30	385	215	270	51	88	51	260	645	228
250	40	453	255	325	66	98	65	309	762	401
300	45	505	285	370	66	103	73	321	826	351
350	50	575	325	430	66	119	91	360	935	361
400	55	628	350	485	66	119	91	361	989	418
500	60	715	390	590	75	144	116	418	1133	444

Zwischenflansch Absperrklappe Typ BKRI mit E-Antrieb

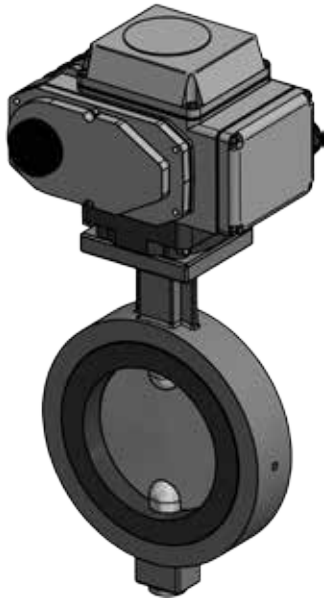

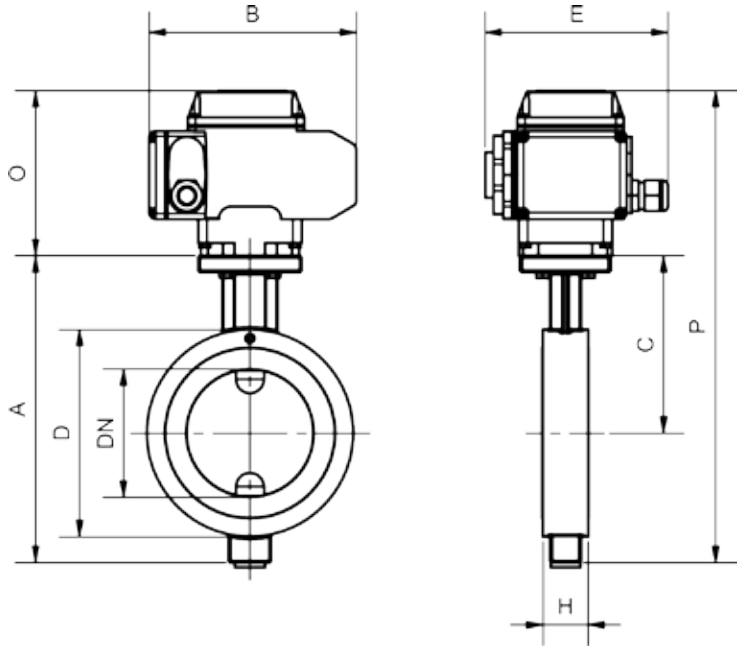

Einsatzgebiete
Absperren und Regeln von gasförmigen und flüssigen Medien sowie Schüttgütern aller Art im Anlagenbau, Fahrzeugbau, Chemie, Pharma, Lebensmittel, Lüftung und Wasserwirtschaft

- Anschluss entsprechend PN 10/16, Durchgangsbohrung oder Gewinde, weitere Flanschanschlüsse auf Anfrage
- Baulänge BK-Werksstandard und DIN 3202 K1
- Betätigungsflansch ISO 5211/Namur
- dichtschließend DIN EN 12266-1
- Dichtelemente auswechselbar

Produktmerkmale
Die Absperrklappe zeichnet sich durch eine zentrisch gelagerte Welle aus mit einem niedrigen Drehmoment. Die kurze Baulänge ermöglicht platzsparenden Einbau bei geringem Gewicht.

Bauteile	Werksstandard	Optionen
Gehäuse	Aluminium	St. 1.0570, GG, Edelstahl
Klappe	Stahl	Edelstahl, Alu, Hastelloy
Welle	Stahl	Edelstahl, Alu, Hastelloy
Dichtung	NBR	EPDM, Vulkollan, Hypalon, Viton, Silikon, BUNA, ELL und PTFE

DN	AE	A	B	C	D	E	H	O	P
50	30	178	160	108	105	143	35	127	305
65	30	201	160	121	125	143	35	127	328
80	50	224	160	134	140	143	35	127	351
100	50	237	160	137	160	143	35	127	364
125	100	289	197	169	190	148	41	158	447
150	100	318	197	175	215	148	41	158	476
200	200	385	255	215	270	187	51	196	581
250	200	453	255	255	325	187	66	196	649
300	400	505	255	285	370	187	66	196	701
350	400	575	255	325	430	187	66	196	771
400	600	628	255	350	485	187	66	196	824
500	600	715	255	390	590	187	75	196	911

Monoflansch Absperrklappe Typ BKMF mit Rasterhebel

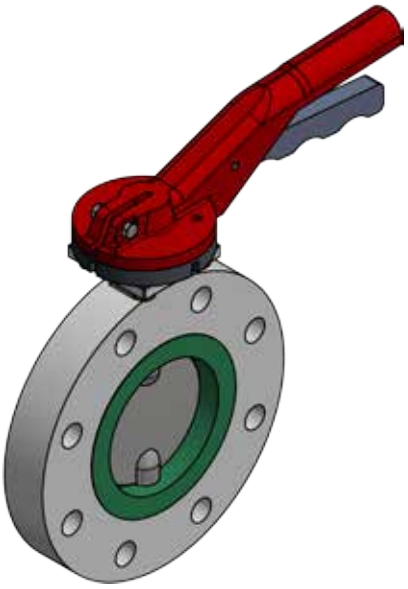

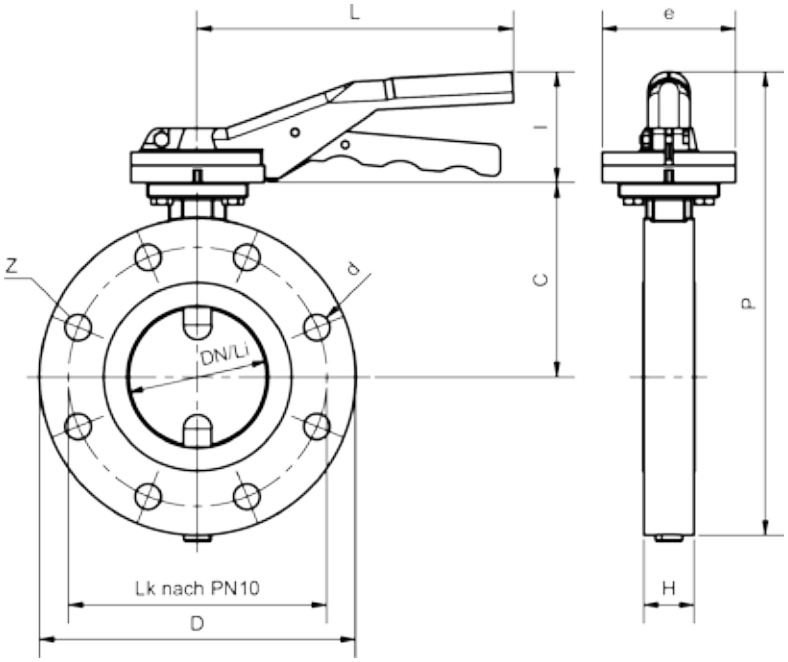

Einsatzgebiete
Absperren und Regeln von gasförmigen und flüssigen Medien sowie Schüttgütern aller Art im Anlagenbau, Fahrzeugbau, Chemie, Pharma, Lebensmittel, Lüftung und Wasserwirtschaft

Produktmerkmale
Die Absperrklappe zeichnet sich durch eine zentrisch gelagerte Welle aus mit einem niedrigen Drehmoment. Die kurze Baulänge ermöglicht platzsparenden Einbau bei geringem Gewicht.

- Anschluss entsprechend PN 10/16, Durchgangsbohrung oder Gewinde, weitere Flanschanschlüsse auf Anfrage
- Baulänge BK-Werksstandard und DIN 3202 K1
- Betätigungsflansch ISO 5211/Namur
- dichtschließend DIN EN 12266-1
- Dichtelemente auswechselbar

Bauteile	Werksstandard	Optionen
Gehäuse	Aluminium	St. 1.0570, GG, Edelstahl
Klappe	Stahl	Edelstahl, Alu, Hastelloy
Welle	Stahl	Edelstahl, Alu, Hastelloy
Dichtung	NBR	EPDM, Vulkollan, Hypalon, Viton, Silikon, BUNA, ELL und PTFE

DN/Li	Gr.	C	d	D	e	H	I	L	Lk	P	Z
50	1	135	18	165	93	35	77	220	125	295	4
65	1	130	18	185	93	35	77	220	145	300	4
80	1	135	18	200	93	35	77	220	160	312	4
100	1	140	18	220	93	35	77	220	180	327	8
125	1	165	18	250	93	41	77	220	210	367	8
150	1	175	22	285	93	41	77	220	240	395	8
200	1	220	22	340	93	51	77	220	295	467	8
250	2	255	22	395	93	66	84	280	350	537	12
300	2	285	22	445	93	66	84	280	400	592	12
350	2	325	22	505	93	66	84	280	460	662	16
400	3	340	26	570	120	66	84	340	515	709	16
500	3	380	26	670	120	75	84	340	620	799	20

Monoflansch Absperrklappe Typ BKMF mit Schneckengetriebe

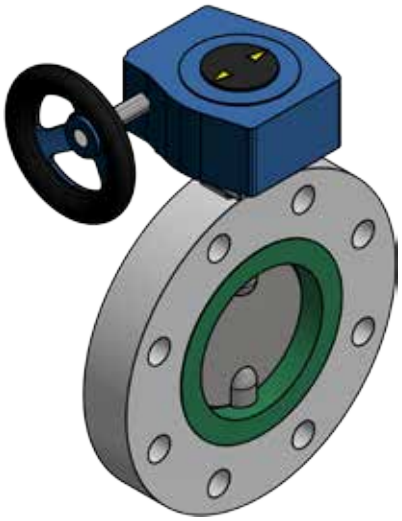

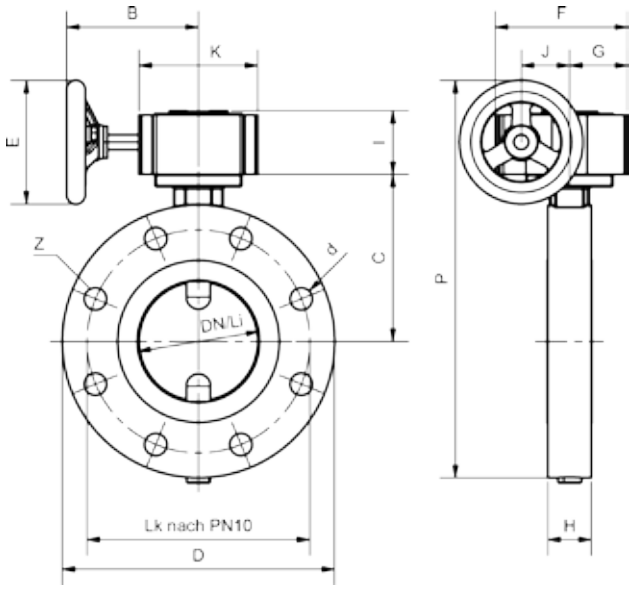

Einsatzgebiete
Absperren und Regeln von gasförmigen und flüssigen Medien sowie Schüttgütern aller Art im Anlagenbau, Fahrzeugbau, Chemie, Pharma, Lebensmittel, Lüftung und Wasserwirtschaft

Produktmerkmale
Die Absperrklappe zeichnet sich durch eine zentrisch gelagerte Welle aus mit einem niedrigen Drehmoment. Die kurze Baulänge ermöglicht platzsparenden Einbau bei geringem Gewicht.

- Anschluss entsprechend PN 10/16, Durchgangsbohrung oder Gewinde, weitere Flanschanschlüsse auf Anfrage
- Baulänge BK-Werksstandard und DIN 3202 K1
- Betätigungsflansch ISO 5211/Namur
- dichtschließend DIN EN 12266-1
- Dichtelemente auswechselbar

Bauteile	Werksstandard	Optionen
Gehäuse	Aluminium	St. 1.0570, GG, Edelstahl
Klappe	Stahl	Edelstahl, Alu, Hastelloy
Welle	Stahl	Edelstahl, Alu, Hastelloy
Dichtung	NBR	EPDM, Vulkollan, Hypalon, Viton, Silikon, BUNA, ELL und PTFE

DN/Li	Gr.	B	C	d	D	E	F	G	H	I	J	K	Lk	P	Z
50	1	97	135	18	165	125	107	46	35	55	39	96	125	308	4
65	1	97	130	18	185	125	107	46	35	55	39	96	145	313	4
80	1	97	135	18	200	125	107	46	35	55	39	96	160	325	4
100	1	97	140	18	220	125	107	46	35	55	39	96	180	340	8
125	1	97	165	18	250	125	107	46	41	55	39	96	210	380	8
150	2	127	175	22	285	200	132	56	41	60	47	122	240	448	8
200	2	127	220	22	340	200	132	56	51	60	47	122	295	520	8
250	3	152	255	22	395	200	150	62	66	60	60	137	350	583	12
300	3	152	285	22	445	200	150	62	66	60	60	137	400	638	12
350	3	171	325	22	505	200	150	62	66	60	60	137	460	708	16
400	3	171	340	26	570	200	150	62	66	60	60	137	515	755	16
500	4	171	380	26	670	315	190	79	75	69	76	175	620	907	20

Monoflansch Absperrklappe Typ BKMF mit Schwenkantrieb

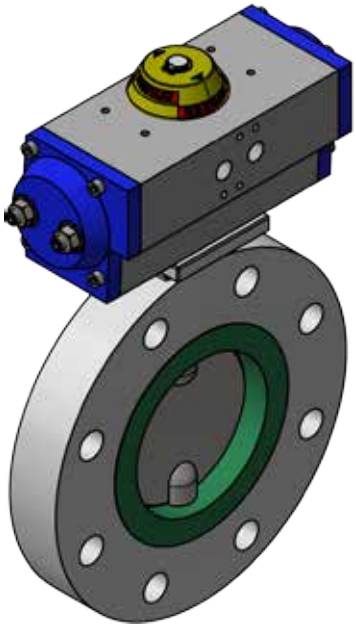

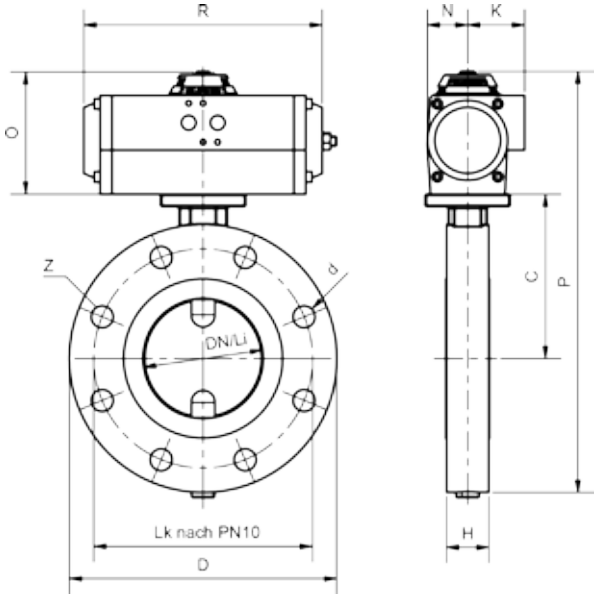

Einsatzgebiete
Absperren und Regeln von gasförmigen und flüssigen Medien sowie Schüttgütern aller Art im Anlagenbau, Fahrzeugbau, Chemie, Pharma, Lebensmittel, Lüftung und Wasserwirtschaft

- Anschluss entsprechend PN 10/16, Durchgangsbohrung oder Gewinde, weitere Flanschanschlüsse auf Anfrage
- Baulänge BK-Werksstandard und DIN 3202 K1
- Betätigungsflansch ISO 5211/Namur
- dichtschließend DIN EN 12266-1
- Dichtelemente auswechselbar

Produktmerkmale
Die Absperrklappe zeichnet sich durch eine zentrisch gelagerte Welle aus mit einem niedrigen Drehmoment. Die kurze Baulänge ermöglicht platzsparenden Einbau bei geringem Gewicht.

Bauteile	Werksstandard	Optionen
Gehäuse	Aluminium	St. 1.0570, GG, Edelstahl
Klappe	Stahl	Edelstahl, Alu, Hastelloy
Welle	Stahl	Edelstahl, Alu, Hastelloy
Dichtung	NBR	EPDM, Vulkollan, Hypalon, Viton, Silikon, BUNA, ELL und PTFE

DN/Li	UB	A	C	d	D	F	H	K	Lk	N	O	P	R	SW	Z
50	15	218	135	18	165	5	35	48	125	33	102	320	166	14	4
65	15	223	130	18	185	5	35	48	145	33	102	325	166	14	4
80	15	235	135	18	200	5	35	48	160	33	102	337	166	14	4
100	17	250	140	18	220	5	35	47	180	33	102	352	196	14	8
125	20	295	165	18	250	7	41	53	210	41	118	413	177	17	8
150	25	270	175	22	285	7	41	53	240	41	118	388	239	17	8
200	30	334	220	22	340	7	51	63	295	51	137	471	229	17	8
250	40	453	255	22	395	10	66	65	350	65	175	628	291	22	12
300	45	508	285	22	445	10	66	75	400	73	187	695	347	22	12
350	50	513	325	22	505	12	66	91	460	90	224	737	363	27	16
400	55	625	350	26	570	12	66	91	515	90	224	849	420	27	16
500	60	715	380	26	670	14	75	119	565	116	295	1010	444	36	20

Monoflansch Absperrklappe Typ BKMF mit Schwenkantrieb UB*

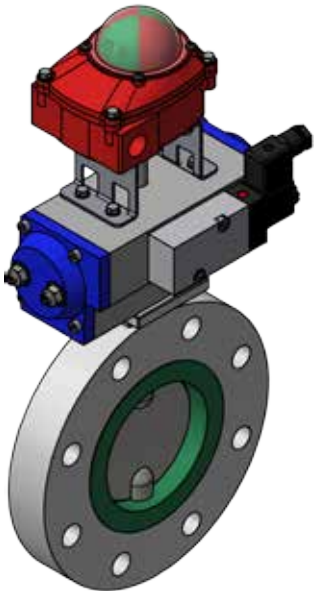

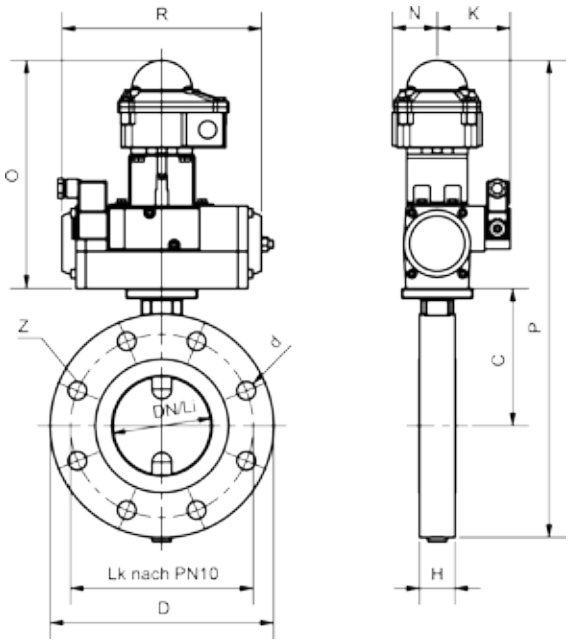

Einsatzgebiete
Absperren und Regeln von gasförmigen und flüssigen Medien sowie Schüttgütern aller Art im Anlagenbau, Fahrzeugbau, Chemie, Pharma, Lebensmittel, Lüftung und Wasserwirtschaft

Produktmerkmale
Die Absperrklappe zeichnet sich durch eine zentrisch gelagerte Welle aus mit einem niedrigen Drehmoment. Die kurze Baulänge ermöglicht platzsparenden Einbau bei geringem Gewicht.

*Optional: Mit Magnet Endschalterbox

- Anschluss entsprechend PN 10/16, Durchgangsbohrung oder Gewinde, weitere Flanschanschlüsse auf Anfrage
- Baulänge BK-Werksstandard und DIN 3202 K1
- Betätigungsflansch ISO 5211/Namur
- dichtschließend DIN EN 12266-1
- Dichtelemente auswechselbar

Bauteile	Werksstandard	Optionen
Gehäuse	Aluminium	St. 1.0570, GG, Edelstahl
Klappe	Stahl	Edelstahl, Alu, Hastelloy
Welle	Stahl	Edelstahl, Alu, Hastelloy
Dichtung	NBR	EPDM, Vulkollan, Hypalon, Viton, Silikon, BUNA, ELL und PTFE

DN/Li	UB	A	C	d	D	F	H	K	Lk	N	O	P	R	SW	Z
50	15	218	135	18	165	5	35	73	125	33	224	320	442	14	4
65	15	223	130	18	185	5	35	73	145	33	224	325	447	14	4
80	15	235	135	18	200	5	35	73	160	33	224	337	459	14	4
100	17	250	140	18	220	5	35	73	180	33	224	352	474	14	8
125	20	295	165	18	250	7	41	78	210	40	241	413	536	17	8
150	25	270	175	22	285	7	41	78	240	40	241	388	511	17	8
200	30	334	220	22	340	7	51	88	295	51	260	471	594	17	8
250	40	453	255	22	395	10	66	98	350	65	309	628	762	22	12
300	45	508	285	22	445	10	66	103	400	73	321	695	829	22	12
350	50	513	325	22	505	12	66	119	460	91	360	737	873	27	16
400	55	625	350	26	570	12	66	119	515	91	361	849	986	27	16
500	60	715	380	26	670	14	75	144	565	116	418	1010	1133	36	20

Monoflansch Absperrklappe Typ BKMF mit E-Antrieb

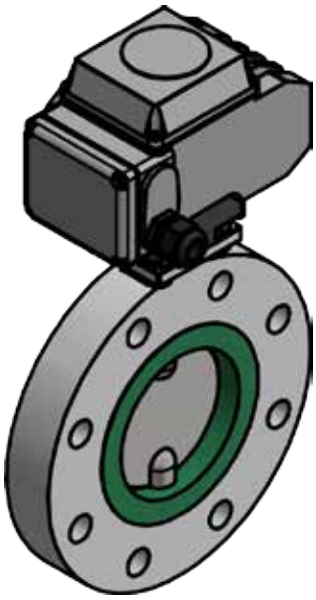

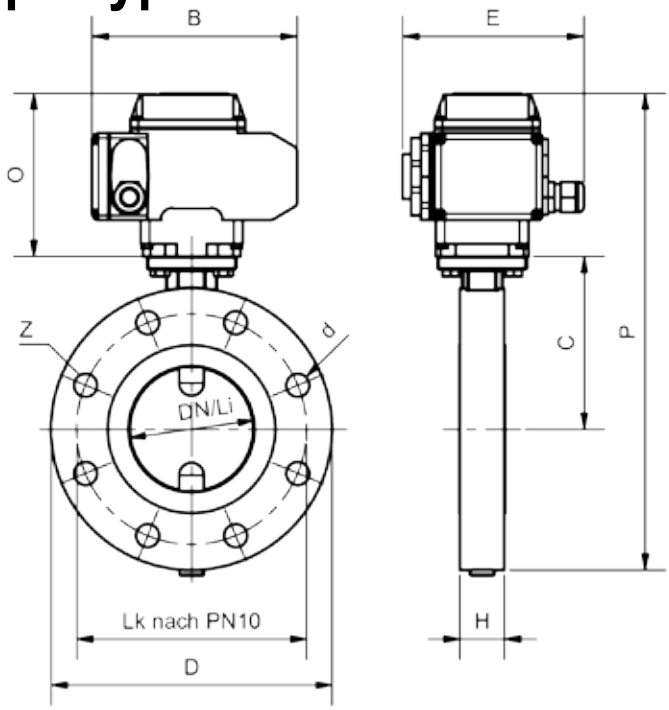

Einsatzgebiete
Absperren und Regeln von gasförmigen und flüssigen Medien sowie Schüttgütern aller Art im Anlagenbau, Fahrzeugbau, Chemie, Pharma, Lebensmittel, Lüftung und Wasserwirtschaft

- Anschluss entsprechend PN 10/16, Durchgangsbohrung oder Gewinde, weitere Flanschanschlüsse auf Anfrage
- Baulänge BK-Werksstandard und DIN 3202 K1
- Betätigungsflansch ISO 5211/Namur
- dichtschließend DIN EN 12266-1
- Dichtelemente auswechselbar

Produktmerkmale
Die Absperrklappe zeichnet sich durch eine zentrisch gelagerte Welle aus mit einem niedrigen Drehmoment. Die kurze Baulänge ermöglicht platzsparenden Einbau bei geringem Gewicht.

Bauteile	Werksstandard	Optionen
Gehäuse	Aluminium	St. 1.0570, GG, Edelstahl
Klappe	Stahl	Edelstahl, Alu, Hastelloy
Welle	Stahl	Edelstahl, Alu, Hastelloy
Dichtung	NBR	EPDM, Vulkollan, Hypalon, Viton, Silikon, BUNA, ELL und PTFE

DN/Li	AE	B	C	d	D	E	H	Lk	O	P	Z
50	30	160	135	165	18	143	35	125	127	345	4
65	30	160	130	185	18	143	35	145	127	350	4
80	50	160	135	200	18	143	35	160	127	362	8
100	50	160	140	220	18	143	35	180	127	377	8
125	100	197	165	250	18	148	41	210	158	448	8
150	100	197	175	285	22	148	41	240	158	476	8
200	200	255	220	340	22	187	51	295	196	586	8
250	200	255	255	395	22	187	66	350	196	649	12
300	400	255	285	445	22	187	66	400	196	704	12
350	400	255	325	505	22	187	66	460	196	774	16
400	600	255	340	570	26	187	66	515	196	821	16
500	600	255	380	670	26	187	75	620	196	911	20

Absperrklappe Typ BKLL mit Rasterhebel

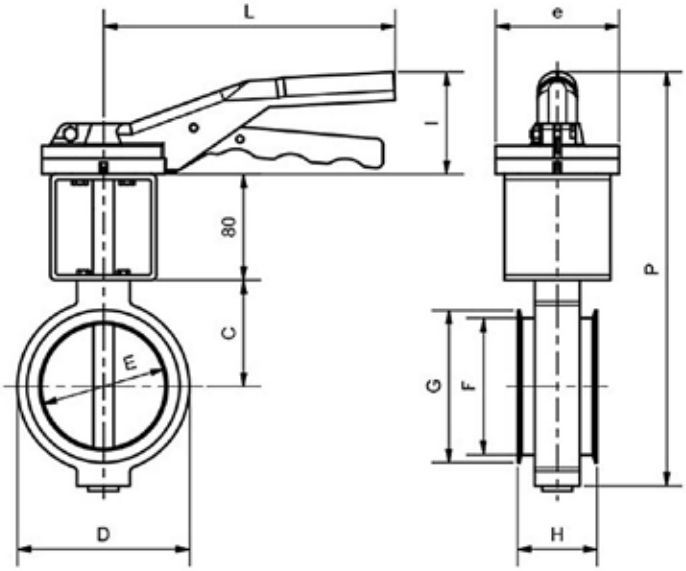

Einsatzgebiete
Absperren und Regeln von gasförmigen und flüssigen Medien sowie Schüttgütern aller Art im Anlagenbau, Chemie, Pharma, Lebensmittel und Lüftung.

- Spannringnuten (z.B. System Jacob) oder Flanschanschluss entsprechend DIN 24154, EN 12220
- Baulänge BK-Werksstandard
- Betätigungsflansch ISO 5211

Produktmerkmale
Diese Klappe zeichnet sich durch eine zentral gelagerte Welle aus mit einem niedrigen Drehmoment. Die kurze Baulänge ermöglicht platzsparenden Einbau bei geringem Gewicht.

Bauteile	Werksstandard	Optionen
Gehäuse	Aluminium	St. 1.0570, Edelstahl
Klappe	Stahl	Edelstahl, Alu,Hastelloy
Welle	Stahl	Edelstahl, Alu,Hastelloy
Dichtung	NBR	EPDM, Vulkollan, Hypalon, Viton, Silikon, BUNA, ELL und PTFE

DN	Gr.	C	D	E	e	F	G	H	I	L	P
80	1	58	110	75	93	82	92	60	77	220	270
100	1	68	130	95	93	103	115	60	77	220	290
120	1	79	150	115	93	123	135	60	77	220	312
125	1	81	150	120	93	128	140	60	77	220	313
150	1	94	170	145	93	153	165	60	77	220	336
180	1	115	205	175	93	183	195	60	77	220	375
200	2	135	225	195	93	203	215	60	84	280	412
250	2	155	290	245	93	253	265	70	84	280	464
300	2	180	350	295	93	303	315	70	84	280	519
350	2	215	410	345	93	353	365	70	84	280	584
400	3	241	460	395	93	403	415	70	84	340	635
500	3	310	560	495	93	503	515	70	84	340	754

Absperrklappe Typ BKLL mit Schneckengetriebe

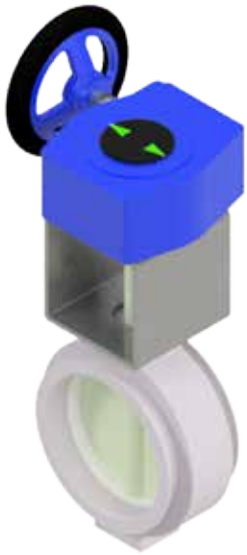

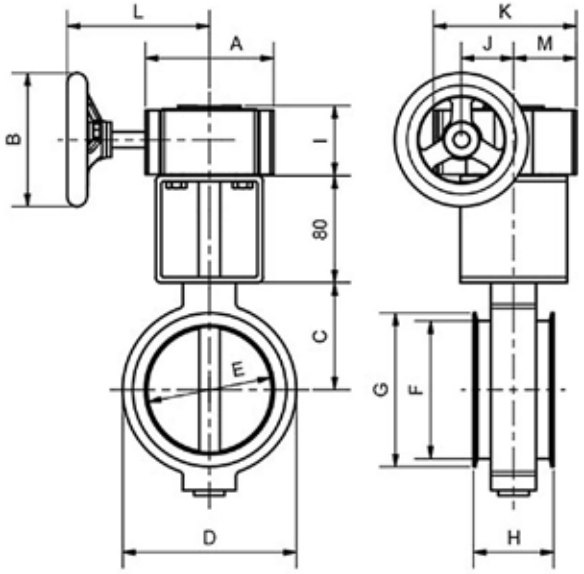

Einsatzgebiete
Absperren und Regeln von gasförmigen und flüssigen Medien sowie Schüttgütern aller Art im Anlagenbau, Chemie, Pharma, Lebensmittel und Lüftung.

- Spannringnuten (z.B. System Jacob) oder Flanschanschluss entsprechend DIN 24154, EN 12220
- Baulänge BK-Werksstandard
- Betätigungsflansch ISO 5211

Produktmerkmale
Diese Klappe zeichnet sich durch eine zentral gelagerte Welle aus mit einem niedrigen Drehmoment. Die kurze Baulänge ermöglicht platzsparenden Einbau bei geringem Gewicht.

Bauteile	Werksstandard	Optionen
Gehäuse	Aluminium	St. 1.0570, Edelstahl
Klappe	Stahl	Edelstahl, Alu,Hastelloy
Welle	Stahl	Edelstahl, Alu,Hastelloy
Dichtung	NBR	EPDM, Vulkollan, Hypalon, Viton, Silikon, BUNA, ELL und PTFE

DN	Gr.	A	B	C	D	E	F	G	H	I	J	K	L	M
80	1	96	125	58	110	75	82	92	60	55	46	107	97	46
100	1	96	125	68	130	95	103	115	60	55	46	107	97	46
120	1	96	125	79	150	115	123	135	60	55	46	107	97	46
125	1	96	125	81	150	120	128	140	60	55	46	107	97	46
150	1	96	125	94	170	145	153	165	60	55	46	107	97	46
180	1	96	125	115	205	175	183	195	60	55	46	107	97	46
200	1	96	125	135	225	195	203	215	60	55	46	107	97	46
250	2	122	200	155	290	245	253	265	70	60	56	132	127	56
300	2	122	200	180	350	295	303	315	70	60	56	132	127	56
350	2	122	200	215	410	345	353	365	70	60	56	132	127	56
400	3	137	300	241	460	395	403	415	70	69	62	150	152	62
500	3	137	300	310	560	495	503	515	70	69	62	150	152	62

Absperrklappe Typ BKLL mit Schwenkantrieb

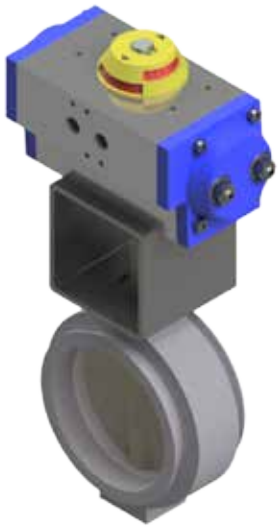

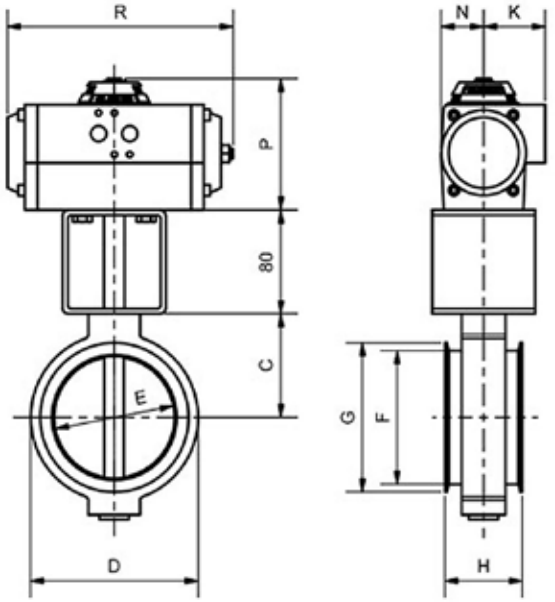

Einsatzgebiete
Absperren und Regeln von gasförmigen und flüssigen Medien sowie Schüttgütern aller Art im Anlagenbau, Chemie, Pharma, Lebensmittel und Lüftung.

- Spannringnuten (z.B. System Jacob) oder Flanschanschluss entsprechend DIN 24154, EN 12220
- Baulänge BK-Werksstandard
- Betätigungsflansch ISO 5211

Produktmerkmale
Diese Klappe zeichnet sich durch eine zentral gelagerte Welle aus mit einem niedrigen Drehmoment. Die kurze Baulänge ermöglicht platzsparenden Einbau bei geringem Gewicht.

Bauteile	Werksstandard	Optionen
Gehäuse	Aluminium	St. 1.0570, Edelstahl
Klappe	Stahl	Edelstahl, Alu,Hastelloy
Welle	Stahl	Edelstahl, Alu,Hastelloy
Dichtung	NBR	EPDM, Vulkollan, Hypalon, Viton, Silikon, BUNA, ELL und PTFE

DN	UB	C	E	D	H	K	N	O	P	R	G	F
80	15	58	75	110	60	84	36	102	362	166	92	82
100	15	68	95	130	60	84	36	102	382	166	115	103
120	15	79	115	150	60	84	36	102	402	166	135	123
125	15	81	120	150	60	84	36	102	422	166	140	128
150	17	94	145	170	60	50	36	102	442	196	165	153
180	17	115	175	205	60	50	36	102	482	196	195	183
200	17	135	195	225	60	50	36	102	542	196	215	203
250	20	155	245	290	70	55	45	118	618	177	265	253
300	20	180	295	350	70	55	45	118	678	177	315	303
350	25	215	345	410	70	55	45	118	718	239	365	353
400	25	241	395	460	70	55	45	118	778	239	415	403
500	30	310	495	560	70	72	65	137	922	230	515	503

Absperrklappe Typ BKLL mit Schwenkantrieb UB*

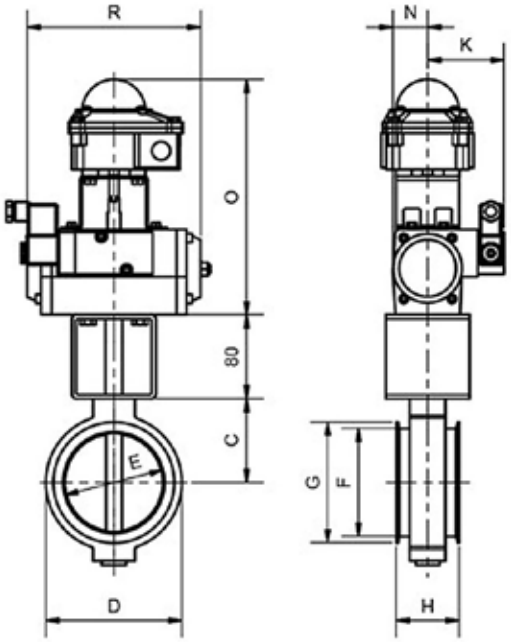

Einsatzgebiete
Absperren und Regeln von gasförmigen und flüssigen Medien sowie Schüttgütern aller Art im Anlagenbau, Chemie, Pharma, Lebensmittel und Lüftung.

Produktmerkmale
Diese Klappe zeichnet sich durch eine zentral gelagerte Welle aus mit einem niedrigen Drehmoment. Die kurze Baulänge ermöglicht platzsparenden Einbau bei geringem Gewicht.

*Optional: Magnetventil Endschalterbox

- Spannringnuten (z.B. System Jacob) oder Flanschanschluss entsprechend DIN 24154, EN 12220
- Baulänge BK-Werksstandard
- Betätigungsflansch ISO 5211

Bauteile	Werksstandard	Optionen
Gehäuse	Aluminium	St. 1.0570, Edelstahl
Klappe	Stahl	Edelstahl, Alu,Hastelloy
Welle	Stahl	Edelstahl, Alu,Hastelloy
Dichtung	NBR	EPDM, Vulkollan, Hypalon, Viton, Silikon, BUNA, ELL und PTFE

DN	UB MVEN	C	D	E	F	G	H	K	N	O	R
80	15	58	110	75	82	92	60	73	33	224	166
100	15	68	130	95	103	115	60	73	33	224	166
120	15	79	150	115	123	135	60	73	33	224	166
125	15	81	150	120	128	140	60	73	33	224	166
150	17	94	170	145	153	165	60	73	33	224	196
180	17	115	205	175	183	195	60	73	33	224	196
200	17	135	225	195	203	215	60	73	33	224	196
250	20	155	290	245	253	165	70	78	40	241	177
300	20	180	350	295	303	315	70	78	40	241	177
350	25	215	410	345	353	365	70	78	40	241	239
400	25	241	460	395	403	415	70	78	40	241	239

Absperrklappe Typ BKLL mit E-Antrieb

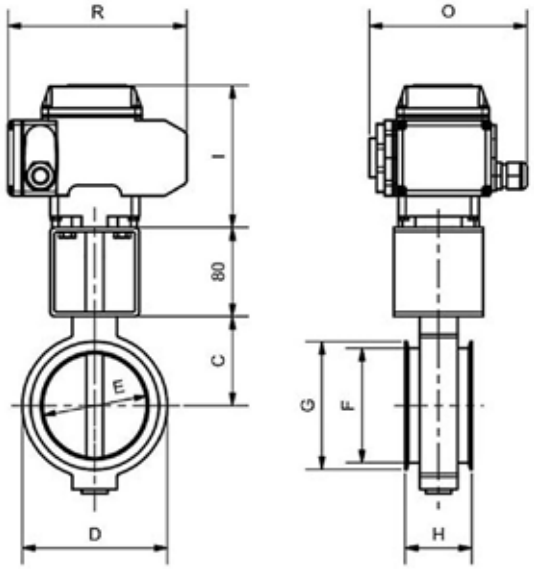

Einsatzgebiete
Absperren und Regeln von gasförmigen und flüssigen Medien sowie Schüttgütern aller Art im Anlagenbau, Chemie, Pharma, Lebensmittel und Lüftung.

- Spannringnuten (z.B. System Jacob) oder Flanschanschluss entsprechend DIN 24154, EN 12220
- Baulänge BK-Werksstandard
- Betätigungsflansch ISO 5211

Produktmerkmale
Diese Klappe zeichnet sich durch eine zentral gelagerte Welle aus mit einem niedrigen Drehmoment. Die kurze Baulänge ermöglicht platzsparenden Einbau bei geringem Gewicht.

Bauteile	Werksstandard	Optionen
Gehäuse	Aluminium	St. 1.0570, Edelstahl
Klappe	Stahl	Edelstahl, Alu,Hastelloy
Welle	Stahl	Edelstahl, Alu,Hastelloy
Dichtung	NBR	EPDM, Vulkollan, Hypalon, Viton, Silikon, BUNA, ELL und PTFE

DN	AE	C	D	E	F	G	H	I	O	R
80	30	58	110	75	82	92	60	127	143	160
100	30	68	130	95	103	115	60	127	143	160
120	30	79	150	115	123	135	60	127	143	160
125	30	81	150	120	128	140	60	127	143	160
150	30	94	170	145	153	165	60	127	143	160
180	50	115	205	175	183	195	60	127	143	160
200	50	135	225	195	203	215	60	127	143	160
250	50	155	290	245	253	265	70	127	143	160
300	50	180	350	295	303	315	70	127	143	160
350	50	215	410	345	353	365	70	127	143	160
400	100	241	460	395	403	415	70	158	148	197
500	100	310	560	495	503	515	70	158	148	197

Containerklappe Typ BKCO

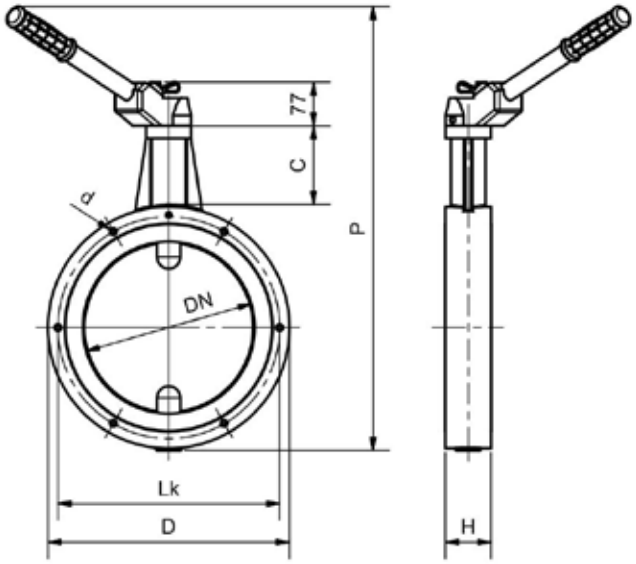

Einsatzgebiete
Absperren und Regeln von gasförmigen und flüssigen Medien sowie Schüttgütern aller Art im Anlagenbau, Fahrzeugbau, Chemie, Pharma und Lebensmittel.

Produktmerkmale
Diese Klappe zeichnet sich durch eine zentral gelagerte Welle aus mit einem niedrigen Drehmoment. Die kurze Baulänge ermöglicht platzsparenden Einbau bei geringem Gewicht.

Ausführung
4.1 Handhebel, einrastend
Zum Anflanschen unter Containern Baulänge BK-Werksstandard
dichtschließend DIN EN 12266-1 Dichtelemente auswechselbar
Antriebsauswahl: manuell

Bauteile	Werksstandard	Optionen
Gehäuse	Aluminium	St. 1.0570, GG, Edelstahl
Klappe	Stahl	Edelstahl, Alu, Hastelloy
Welle	Stahl	Edelstahl, Alu, Hastelloy
Dichtung	NBR	EPDM,Vulkollan,Hypalon, Viton, Silikon, BUNA, ELL und PTFE

DN	C	D	d2	H	Lk	P
150	125	270	M10x25	41	210	555
200	125	300	M10x25	51	263,5	585
250	125	350	M10x25	66	321	635
300	125	400	M10x25	66	365	785

Flansch Rückschlagklappe Typ BKRK mit Dämpfungszylinder

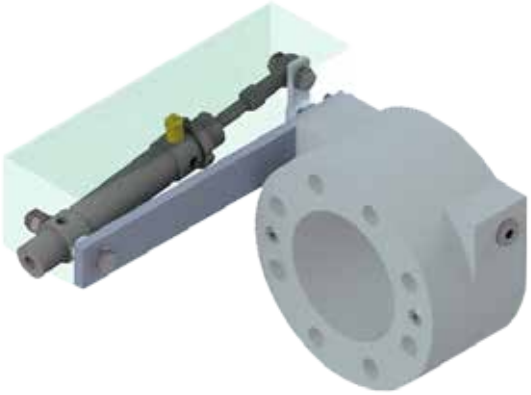

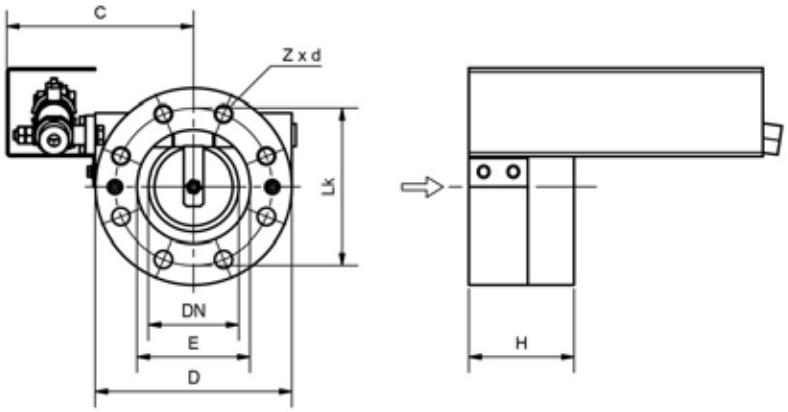

Einsatzgebiete
Absperren und Regeln von gasförmigen und flüssigen Medien sowie Schüttgütern aller Art im Anlagenbau, Fahrzeugbau, Chemie, Pharma, Lebensmittel, Lüftung

- Anschluss Flanschanschluß PN 6,10,16, weitere Flanschanschlüsse auf Anfrage
- Baulänge BK-Werksstandard
- dichtschließend mit vollem Durchgang,
- Dichtelemente auswechselbar
- Antriebsauswahl: automatisch mit Dämpfungszylinder oder stufenlos verstellbarem Gegengewicht

Bauteile	Werksstandard	Optionen
Gehäuse	Aluminium	St. 1.0570, GG,Edelstahl
Klappe	Stahl	Edelstahl, Alu,Hastelloy
Welle	Stahl	Edelstahl, Alu,Hastelloy
Dichtung	NBR	EPDM,Vulkollan,Hypalon, Viton, Silikon, BUNA, ELL und PTFE

DN	C	D	d2	E	H	Lk	Z
50	180	165	18	70	100	125	4
65	180	185	18	90	100	145	4
80	180	200	18	115	100	160	8
100	190	220	18	140	120	180	8
125	200	250	18	165	130	210	8

Flügelradförderer Typ BKRF mit Elektroantrieb

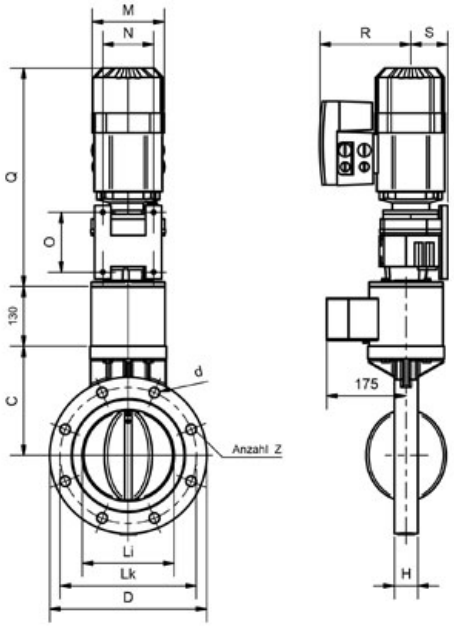

Einsatzgebiete
Absperren und Regeln von gasförmigen und flüssigen Medien sowie Schüttgütern aller Art im Anlagenbau, Chemie, Pharma und Lebensmittel.

Produktmerkmale
Die Absperrklappe zeichnet sich durch eine zentrisch gelagerte Welle aus mit einem niedrigen Drehmoment. Die kurze Baulänge ermöglicht platzsparenden Einbau bei geringem Gewicht.

- Anschluss entsprechend PN 10/16, Durchgangsbohrung oder Gewinde, weitere Flanschanschlüsse auf Anfrage
- Baulänge BK-Werksstandard und DIN 3202 K1
- Betätigungsflansch ISO 5211/Namur
- dichtschließend DIN EN 12266-1
- Dichtelemente auswechselbar

Bauteile	Werksstandard	Optionen
Gehäuse	Aluminium	St. 1.0570, GG, Edelstahl
Klappe	Stahl	Edelstahl, Alu, Hastelloy
Welle	Stahl	Edelstahl, Alu, Hastelloy
Dichtung	NBR	EPDM,Vulkollan,Hypalon, Viton, Silikon, BUNA, ELL und PTFE

DN	Antrieb	C	D	d2	H	Li	Lk	M	N	O	Q	R	S	Z
100	RF37DT80	140	220	18	35	99	180	145	110	130	520	165	90	8
125	RF37DT80	165	250	18	41	124	210	145	110	130	520	165	90	8
150	RF37DT80	175	285	22	41	149	240	145	110	130	520	165	90	8
200	RF37DT80	220	340	22	51	199	295	145	110	130	520	165	90	8
250	RF57DT80	255	395	22	66	249	350	145	135	165	570	165	115	12
300	RF57DT80	285	445	22	66	298	400	145	135	165	570	165	115	12
350	RF67DT90	325	505	22	66	348	460	197	170	205	650	198	130	16
400	RF67DT90	340	570	26	66	395	515	197	170	205	650	198	130	16

Flügelradförderer Typ BKRF mit Schwenkantrieb UB*

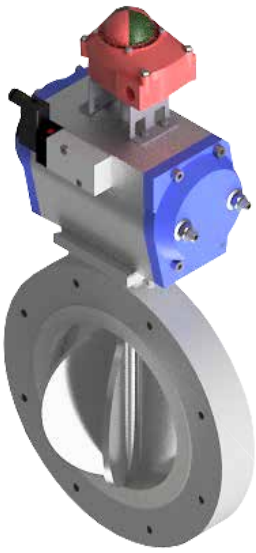

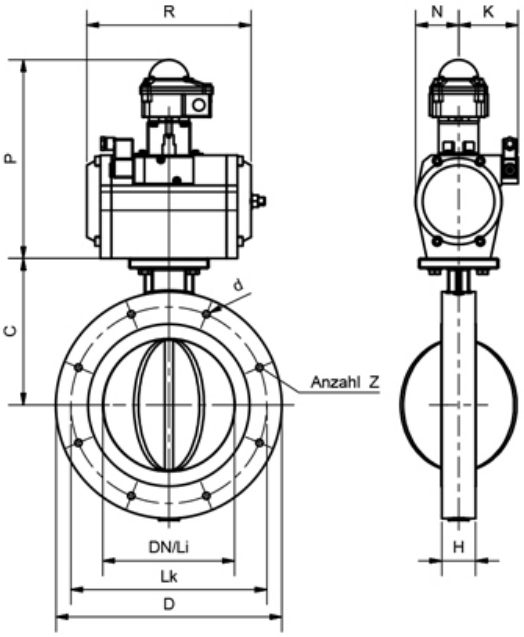

Einsatzgebiete
Absperren und Regeln von gasförmigen und flüssigen Medien sowie Schüttgütern aller Art im Anlagenbau, Chemie, Pharma und Lebensmittel.

Produktmerkmale
Die Absperrklappe zeichnet sich durch eine zentrisch gelagerte Welle aus mit einem niedrigen Drehmoment. Die kurze Baulänge ermöglicht platzsparenden Einbau bei geringem Gewicht.

* Optional: Magnetventil Enschalterbox

- Anschluss entsprechend PN 10/16, Durchgangsbohrung oder Gewinde, weitere Flanschanschlüsse auf Anfrage
- Baulänge BK-Werksstandard und DIN 3202 K1
- Betätigungsflansch ISO 5211/Namur
- dichtschließend DIN EN 12266-1
- Dichtelemente auswechselbar

Bauteile	Werksstandard	Optionen
Gehäuse	Aluminium	St. 1.0570, GG, Edelstahl
Klappe	Stahl	Edelstahl, Alu, Hastelloy
Welle	Stahl	Edelstahl, Alu, Hastelloy
Dichtung	NBR	EPDM,Vulkollan,Hypalon, Viton, Silikon, BUNA, ELL und PTFE

DN	UB MVEN	C	D	d2	H	K	Li	Lk	N	P	R	Z
100	17	140	220	18	35	73	99	180	33	224	274	8
125	20	165	250	18	41	78	124	210	40	241	252	8
150	25	175	285	22	41	78	149	240	41	241	330	8
200	30	220	340	22	51	88	199	295	33	260	331	8
250	40	255	395	22	66	98	249	350	66	309	401	12
300	45	285	445	22	66	103	298	400	73	321	508	12
350	50	325	505	22	66	119	348	460	91	360	499	16
400	55	340	570	26	66	119	395	515	91	361	607	16

Drosselklappe leichte Ausführung Typ BKL mit Rasterhebel

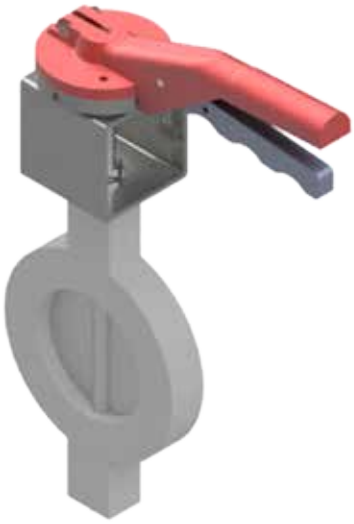

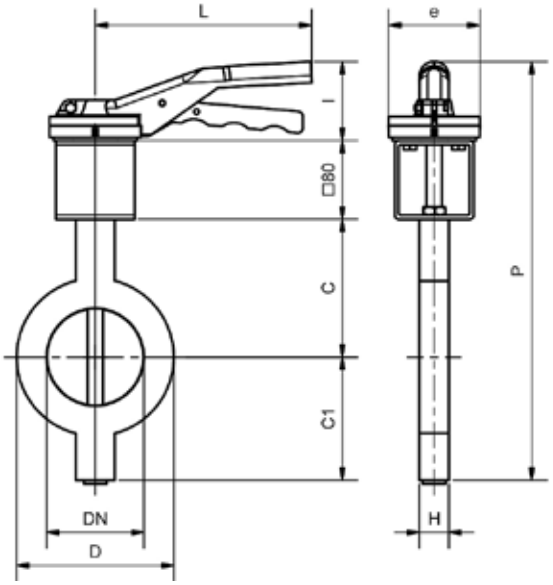

Einsatzgebiete
Drosseln und Regeln von gasförmigen und flüssigen Medien sowie Schüttgütern aller Art im Anlagenbau, Chemie, Pharma, Lebensmittel, Lüftung und der Wasserwirtschaft.

Produktmerkmale
Diese Klappe zeichnet sich durch eine zentral gelagerte Welle mit einem niedrigen Drehmoment aus. Die kurze Baulänge ermöglicht platzsparenden Einbau.

Zwischenflansch-Drosselklappe
- Flanschanschluss entsprechend PN 6 / 10 / 16 oder DIN 24154, EN 12220, andere Flanschanschlüsse auf Anfrage
- Baulänge Werksstandard oder nach Kundenwunsch
- Temperatur bis 1100° C

Bauteile	Werksstandard	Optionen
Gehäuse	St. 1.0570	Aluminium, GG, Edelstahl
Klappe	St. 1.0038	Edelstahl, Hastelloy
Welle	St. 50 K	Edelstahl, Hastelloy
Dichtung	ohne	

DN	Gr.	C	C1	D	e	H	I	L	P
50	1	100	80	105	93	30	77	220	337
65	1	110	90	125	93	30	77	220	357
80	1	120	100	140	93	30	77	220	377
100	1	130	110	160	93	30	77	220	397
125	1	140	120	190	93	30	77	220	417
150	1	160	140	215	93	30	77	220	457
200	1	190	170	270	93	40	77	220	517
250	2	220	200	325	93	40	84	280	584
300	2	250	230	375	93	40	84	280	644
350	2	270	250	430	93	50	84	280	684
400	3	300	280	485	120	50	84	340	744
500	3	360	345	590	120	50	84	340	869

Drosselklappe leichte Ausführung Typ BKL mit Schneckengetriebe

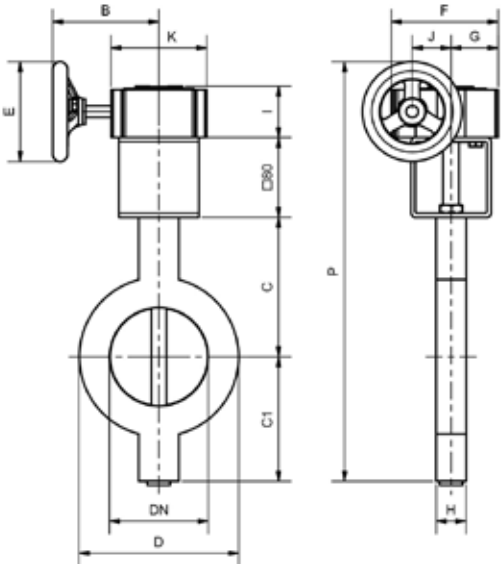

Einsatzgebiete
Drosseln und Regeln von gasförmigen und flüssigen Medien sowie Schüttgütern aller Art im Anlagenbau, Chemie, Pharma, Lebensmittel, Lüftung und der Wasserwirtschaft.

Produktmerkmale
Diese Klappe zeichnet sich durch eine zentral gelagerte Welle mit einem niedrigen Drehmoment aus. Die kurze Baulänge ermöglicht platzsparenden Einbau.

Zwischenflansch-Drosselklappe
- Flanschanschluss entsprechend PN 6 / 10 / 16 oder DIN 24154, EN 12220, andere Flanschanschlüsse auf Anfrage
- Baulänge Werksstandard oder nach Kundenwunsch
- Temperatur bis 1100° C

Bauteile	Werksstandard	Optionen
Gehäuse	St. 1.0570	Aluminium, GG, Edelstahl
Klappe	St. 1.0038	Edelstahl, Hastelloy
Welle	St. 50 K	Edelstahl, Hastelloy
Dichtung	ohne	

DN	Gr.	B	C	C1	D	E	F	G	H	I	J	K	P
50	1	97	100	80	105	125	107	46	30	55	39	96	350
65	1	97	110	90	125	125	107	46	30	55	39	96	370
80	1	97	120	100	140	125	107	46	30	55	39	96	390
100	1	97	130	110	160	125	107	46	30	55	39	96	410
125	1	97	140	120	190	125	107	46	30	55	39	96	430
150	1	97	160	140	215	125	107	46	30	55	39	96	470
200	1	97	190	170	270	125	107	46	40	55	39	96	530
250	2	127	220	200	325	200	132	56	40	60	47	122	630
300	2	127	250	230	370	200	132	56	40	60	47	122	690
350	2	127	270	250	430	200	132	56	50	60	47	122	730
400	3	152	300	280	485	200	150	62	50	69	60	137	795
500	3	152	360	345	590	200	150	62	50	69	60	137	920

Drosselklappe leichte Ausführung Typ BKL mit Schwenkantrieb

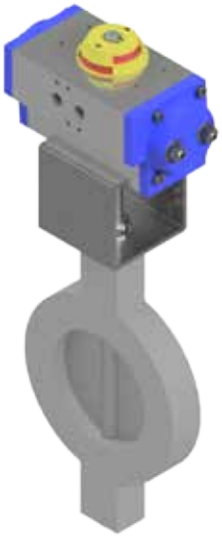

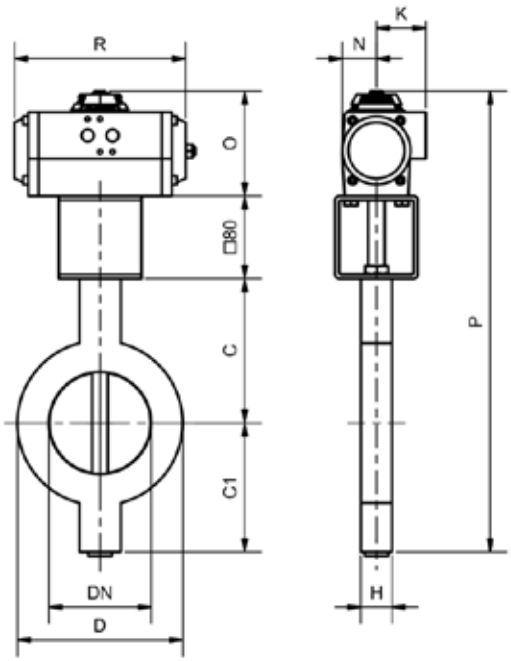

Einsatzgebiete
Drosseln und Regeln von gasförmigen und flüssigen Medien sowie Schüttgütern aller Art im Anlagenbau, Chemie, Pharma, Lebensmittel, Lüftung und der Wasserwirtschaft.

Produktmerkmale
Diese Klappe zeichnet sich durch eine zentral gelagerte Welle mit einem niedrigen Drehmoment aus. Die kurze Baulänge ermöglicht platzsparenden Einbau.

Zwischenflansch-Drosselklappe
- Flanschanschluss entsprechend PN 6 / 10 / 16 oder DIN 24154, EN 12220, andere Flanschanschlüsse auf Anfrage
- Baulänge Werksstandard oder nach Kundenwunsch
- Temperatur bis 1100° C

Bauteile	Werksstandard	Optionen
Gehäuse	St. 1.0570	Aluminium, GG, Edelstahl
Klappe	St. 1.0038	Edelstahl, Hastelloy
Welle	St. 50 K	Edelstahl, Hastelloy
Dichtung	ohne	

DN	UB	C	C1	D	H	K	N	O	P	R
50	15	100	80	105	30	48	33	102	362	166
65	15	110	90	125	30	48	33	102	382	166
80	15	120	100	140	30	48	33	102	402	166
100	15	130	110	160	30	48	33	102	422	166
125	17	140	120	190	30	47	33	102	442	196
150	17	160	140	215	30	47	33	102	482	196
200	17	190	170	270	40	47	33	102	542	196
250	20	220	200	325	40	53	41	118	618	177
300	20	250	230	370	40	53	41	118	678	177
350	25	270	250	430	50	53	41	118	718	239
400	25	300	280	485	50	53	41	118	778	239
500	30	360	345	590	50	63	51	137	922	230

Drosselklappe leichte Ausführung Typ BKL mit Schwenkantrieb UB*

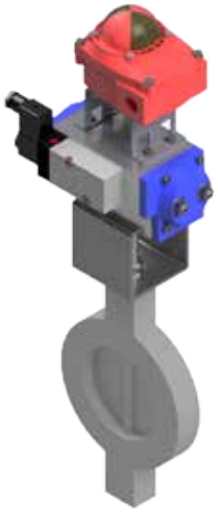

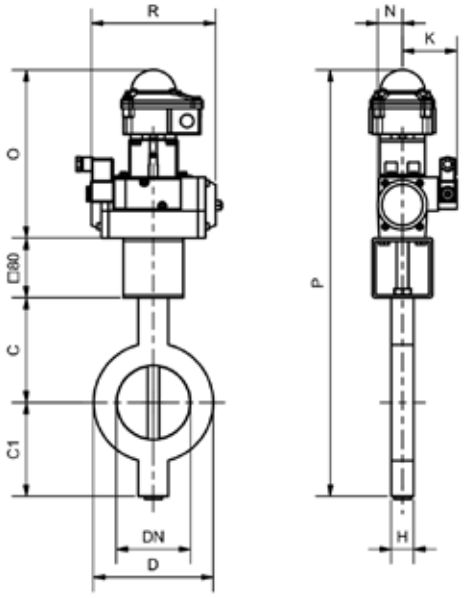

Einsatzgebiete
Drosseln und Regeln von gasförmigen und flüssigen Medien sowie Schüttgütern aller Art im Anlagenbau, Chemie, Pharma, Lebensmittel, Lüftung und der Wasserwirtschaft.

Produktmerkmale
Diese Klappe zeichnet sich durch eine zentral gelagerte Welle mit einem niedrigen Drehmoment aus. Die kurze Baulänge ermöglicht platzsparenden Einbau.

* Optional: Magnetventil Endschalterbox

Zwischenflansch-Drosselklappe

- Flanschanschluss entsprechend PN 6 / 10 / 16 oder DIN 24154, EN 12220, andere Flanschanschlüsse auf Anfrage
- Baulänge Werksstandard oder nach Kundenwunsch
- Temperatur bis 1100° C

Bauteile	Werksstandard	Optionen
Gehäuse	St. 1.0570	Aluminium, GG, Edelstahl
Klappe	St. 1.0038	Edelstahl, Hastelloy
Welle	St. 50 K	Edelstahl, Hastelloy
Dichtung	ohne	

DN	UB MVEN	C	C1	D	H	K	N	O	P	R
50	15	100	80	105	30	73	33	224	484	165
65	15	110	90	125	30	73	33	224	504	165
80	15	120	100	140	30	73	33	224	524	165
100	15	130	110	160	30	73	33	224	544	165
125	17	140	120	190	30	73	33	224	564	197
150	17	160	140	215	30	73	33	224	604	197
200	17	190	170	270	40	73	33	224	664	197
250	20	220	200	325	40	78	40	241	741	177
300	20	250	230	370	40	78	40	241	801	177
350	25	270	250	430	50	78	40	241	841	239
400	25	300	280	485	50	78	40	241	901	239
500	30	360	345	590	50	88	51	260	1045	230

Drosselklappe leichte Ausführung Typ BKL mit E-Antrieb

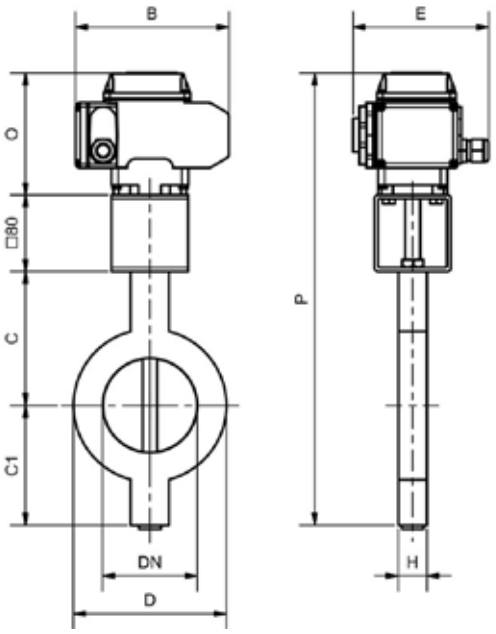

Einsatzgebiete
Drosseln und Regeln von gasförmigen und flüssigen Medien sowie Schüttgütern aller Art im Anlagenbau, Chemie, Pharma, Lebensmittel, Lüftung und der Wasserwirtschaft.

Produktmerkmale
Diese Klappe zeichnet sich durch eine zentral gelagerte Welle mit einem niedrigen Drehmoment aus. Die kurze Baulänge ermöglicht platzsparenden Einbau.

Zwischenflansch-Drosselklappe
- Flanschanschluss entsprechend PN 6 / 10 / 16 oder DIN 24154, EN 12220, andere Flanschanschlüsse auf Anfrage
- Baulänge Werksstandard oder nach Kundenwunsch
- Temperatur bis 1100° C

Bauteile	Werksstandard	Optionen
Gehäuse	St. 1.0570	Aluminium, GG, Edelstahl
Klappe	St. 1.0038	Edelstahl, Hastelloy
Welle	St. 50 K	Edelstahl, Hastelloy
Dichtung	ohne	

DN	AE	B	C	C1	D	E	H	O	P
50	30	160	100	80	105	143	30	127	387
65	30	160	110	90	125	143	30	127	407
80	30	160	120	100	140	143	30	127	427
100	30	160	130	110	160	143	30	127	447
125	30	160	140	120	190	143	30	127	467
150	30	160	160	140	215	143	30	127	507
200	50	160	190	170	270	143	40	127	567
250	50	160	220	200	325	143	40	127	627
300	50	160	250	230	370	143	40	127	687
350	100	197	270	250	430	148	50	158	758
400	100	197	300	280	485	148	50	158	818
500	100	197	360	345	590	148	50	158	943

Drosselklappe schwere Ausführung Typ BKS mit Rasterhebel

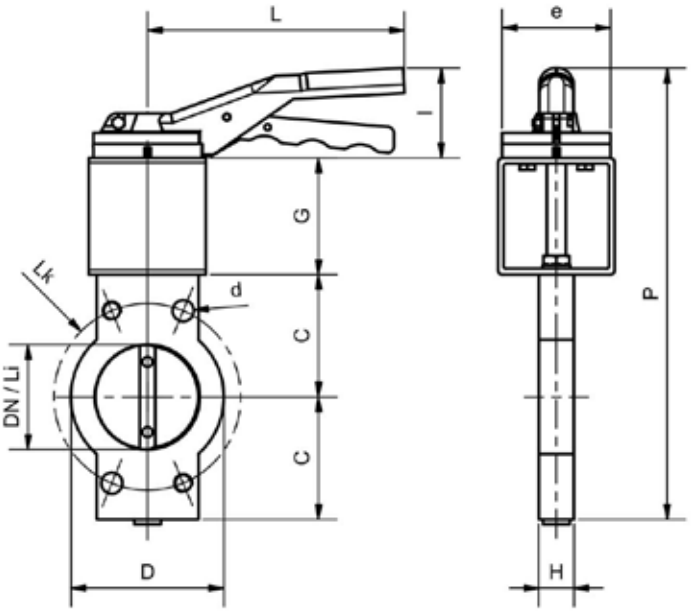

Einsatzgebiete
Absperren und Regeln von gasförmigen und flüssigen Medien sowie Schüttgütern aller Art im Anlagenbau, Fahrzeugbau, Chemie, Pharma, Lebensmittel, Lüftung und Wasserwirtschaft

- Flanschanschluss entsprechend PN 6 / 10 / 16 oder DIN 24154, EN 12220, andere Flanschanschlüsse auf Anfrage
- Baulänge Werksstandard oder nach Kundenwunsch
- Temperatur bis 1100° C

Produktmerkmale
Die Absperrklappe zeichnet sich durch eine zentrisch gelagerte Welle aus mit einem niedrigen Drehmoment. Die kurze Baulänge ermöglicht platzsparenden Einbau.

Bauteile	Werksstandard	Optionen
Gehäuse	St. 1.0038	St. 1.0570, Edelstahl
Klappe	Stahl	Edelstahl, Hastelloy
Welle	Stahl	Edelstahl, Hastelloy
Dichtung	ohne	

DN	Gr.	C	D	d	e	G	H	I	L	Li	Lk	P
80	1	100	140	18	93	100	30	77	220	79	160	377
100	1	110	160	18	93	100	30	77	220	99	180	397
125	1	120	190	18	93	100	40	77	220	124	210	417
150	1	130	215	22	93	100	40	77	220	149	240	437
200	1	140	270	22	93	100	50	77	220	199	295	457
250	1	160	325	22	93	100	50	77	220	249	350	497
300	2	190	375	22	93	100	50	84	280	295	400	564
350	2	220	435	22	93	120	50	84	280	340	460	644
400	2	250	480	26	93	120	50	84	280	390	515	704
500	2	270	590	26	93	120	60	84	280	490	620	744
600	2	300	695	30	93	140	60	84	280	590	725	824
700	2	360	810	30	93	140	60	84	280	690	840	944

Drosselklappe schwere Ausführung Typ BKS mit Schneckengetriebe

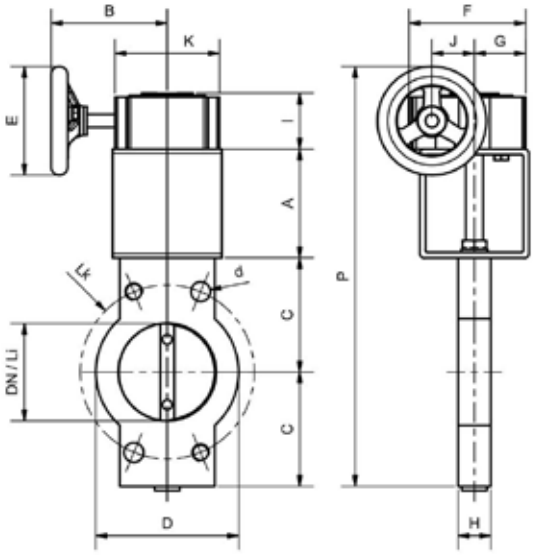

Einsatzgebiete
Absperren und Regeln von gasförmigen und flüssigen Medien sowie Schüttgütern aller Art im Anlagenbau, Fahrzeugbau, Chemie, Pharma, Lebensmittel, Lüftung und Wasserwirtschaft

- Flanschanschluss entsprechend PN 6 / 10 / 16 oder DIN 24154, EN 12220, andere Flanschanschlüsse auf Anfrage
- Baulänge Werksstandard oder nach Kundenwunsch
- Temperatur bis 1100° C

Produktmerkmale
Die Absperrklappe zeichnet sich durch eine zentrisch gelagerte Welle aus mit einem niedrigen Drehmoment. Die kurze Baulänge ermöglicht platzsparenden Einbau.

Bauteile	Werksstandard	Optionen
Gehäuse	St. 1.0038	St. 1.0570, Edelstahl
Klappe	Stahl	Edelstahl, Hastelloy
Welle	Stahl	Edelstahl, Hastelloy
Dichtung	ohne	

DN	Gr.	A	B	C	D	d	E	F	G	H	I	J	K	Li	Lk	P
80	1	100	97	120	140	18	125	107	46	30	55	39	96	79	160	430
100	1	100	97	130	160	18	125	107	46	30	55	39	96	99	180	450
125	1	100	97	140	190	18	125	107	46	40	55	39	96	124	210	470
150	1	100	97	160	215	22	125	107	46	40	55	39	96	149	240	510
200	1	100	97	190	270	22	125	107	46	50	55	39	96	199	295	570
250	1	100	97	220	325	22	125	107	46	50	55	39	96	249	350	630
300	1	100	97	250	375	22	125	107	46	50	55	39	96	295	400	690
350	2	120	127	270	435	22	200	132	56	50	60	47	122	340	460	790
400	2	120	127	300	480	26	200	132	56	50	60	47	122	390	515	850
500	2	120	127	355	590	26	200	132	56	60	60	47	122	490	620	960
600	3	140	152	410	695	30	300	150	62	60	69	60	137	590	725	1145
700	3	140	152	470	810	30	300	150	62	60	69	60	137	690	840	1265

Drosselklappe schwere Ausführung Typ BKS mit Schwenkantrieb

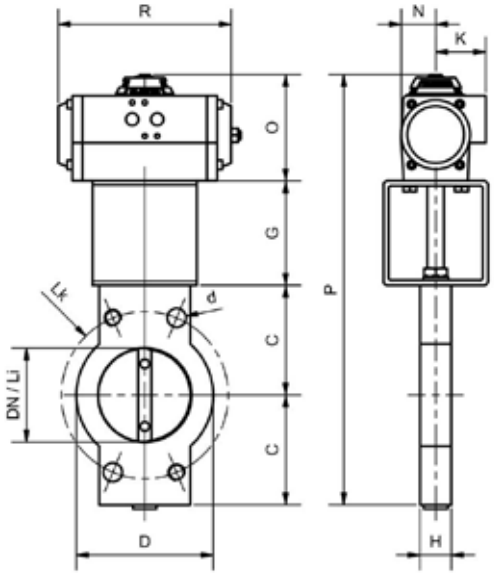

Einsatzgebiete
Absperren und Regeln von gasförmigen und flüssigen Medien sowie Schüttgütern aller Art im Anlagenbau, Fahrzeugbau, Chemie, Pharma, Lebensmittel, Lüftung und Wasserwirtschaft

- Flanschanschluss entsprechend PN 6 / 10 / 16 oder DIN 24154, EN 12220, andere Flanschanschlüsse auf Anfrage
- Baulänge Werksstandard oder nach Kundenwunsch
- Temperatur bis 1100° C

Produktmerkmale
Die Absperrklappe zeichnet sich durch eine zentrisch gelagerte Welle aus mit einem niedrigen Drehmoment. Die kurze Baulänge ermöglicht platzsparenden Einbau.

Bauteile	Werksstandard	Optionen
Gehäuse	St. 1.0038	St. 1.0570, Edelstahl
Klappe	Stahl	Edelstahl, Hastelloy
Welle	Stahl	Edelstahl, Hastelloy
Dichtung	ohne	

DN	UB MVEN	C	D	d	G	H	K	Li	Lk	N	O	P	R
80	15	120	140	18	100	30	73	79	160	33	224	564	165
100	15	130	160	18	100	30	73	99	180	33	224	584	165
125	15	140	190	18	100	40	73	124	210	33	224	604	165
150	15	160	215	22	100	40	73	149	240	33	224	644	165
200	17	190	270	22	100	50	73	199	295	33	224	704	197
250	17	220	325	22	100	50	73	249	350	33	224	764	197
300	17	250	375	22	100	50	73	295	400	33	224	824	197
350	20	270	435	22	120	50	78	340	460	40	241	901	177
400	20	300	480	26	120	50	78	390	515	40	241	961	177
500	25	355	590	26	120	60	78	490	620	40	241	1071	239
600	25	410	695	30	140	60	78	590	725	40	241	1201	239

Drosselklappe schwere Ausführung Typ BKS mit Schwenkantrieb UB*

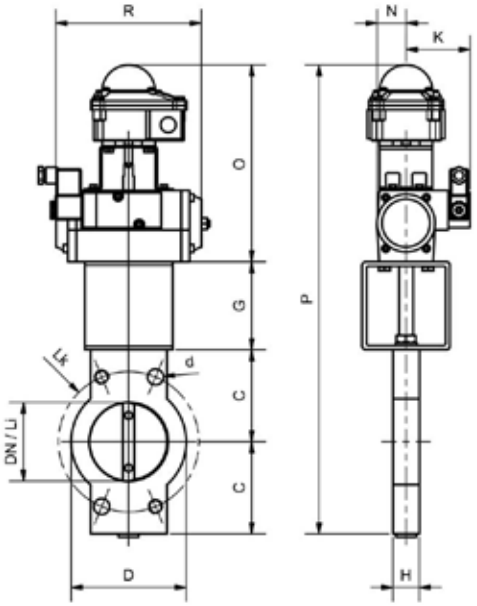

*Optional: Magnetventil Endschalter

Einsatzgebiete
Absperren und Regeln von gasförmigen und flüssigen Medien sowie Schüttgütern aller Art im Anlagenbau, Fahrzeugbau, Chemie, Pharma, Lebensmittel, Lüftung und Wasserwirtschaft

Produktmerkmale
Die Absperrklappe zeichnet sich durch eine zentrisch gelagerte Welle aus mit einem niedrigen Drehmoment. Die kurze Baulänge ermöglicht platzsparenden Einbau.

- Flanschanschluss entsprechend PN 6 / 10 / 16 oder DIN 24154, EN 12220, andere Flanschanschlüsse auf Anfrage
- Baulänge Werksstandard oder nach Kundenwunsch
- Temperatur bis 1100° C

Bauteile	Werksstandard	Optionen
Gehäuse	St. 1.0038	St. 1.0570, Edelstahl
Klappe	Stahl	Edelstahl, Hastelloy
Welle	Stahl	Edelstahl, Hastelloy
Dichtung	ohne	

DN	UB MVEN	C	D	d	G	H	K	Li	Lk	N	O	P	R
80	15	120	140	18	100	30	73	79	160	33	224	564	165
100	15	130	160	18	100	30	73	99	180	33	224	584	165
125	15	140	190	18	100	40	73	124	210	33	224	604	165
150	15	160	215	22	100	40	73	149	240	33	224	644	165
200	17	190	270	22	100	50	73	199	295	33	224	704	197
250	17	220	325	22	100	50	73	249	350	33	224	764	197
300	17	250	375	22	100	50	73	295	400	33	224	824	197
350	20	270	435	22	120	50	78	340	460	40	241	901	177
400	20	300	480	26	120	50	78	390	515	40	241	961	177
500	25	355	590	26	120	60	78	490	620	40	241	1071	239
600	25	410	695	30	140	60	78	590	725	40	241	1201	239

Drosselklappe schwere Ausführung Typ BKS mit E-Antrieb

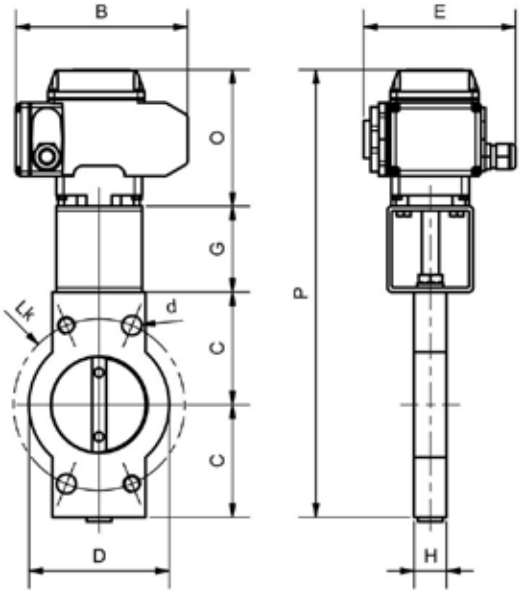

Einsatzgebiete
Absperren und Regeln von gasförmigen und flüssigen Medien sowie Schüttgütern aller Art im Anlagenbau, Fahrzeugbau, Chemie, Pharma, Lebensmittel, Lüftung und Wasserwirtschaft

- Flanschanschluss entsprechend PN 6 / 10 / 16 oder DIN 24154, EN 12220, andere Flanschanschlüsse auf Anfrage
- Baulänge Werksstandard oder nach Kundenwunsch
- Temperatur bis 1100° C

Produktmerkmale
Die Absperrklappe zeichnet sich durch eine zentrisch gelagerte Welle aus mit einem niedrigen Drehmoment. Die kurze Baulänge ermöglicht platzsparenden Einbau.

Bauteile	Werksstandard	Optionen
Gehäuse	St. 1.0038	St. 1.0570, Edelstahl
Klappe	Stahl	Edelstahl, Hastelloy
Welle	Stahl	Edelstahl, Hastelloy
Dichtung	ohne	

DN	AE	B	C	D	d	E	G	H	Li	Lk	O	P
80	30	160	120	140	18	143	100	30	79	160	127	467
100	30	160	130	160	18	143	100	30	99	180	127	487
125	30	160	140	190	18	143	100	40	124	210	127	507
150	30	160	160	215	22	143	100	40	149	240	127	547
200	50	197	190	270	22	148	100	50	199	295	158	638
250	50	197	220	325	22	148	100	50	249	350	158	698
300	50	255	250	375	22	187	100	50	295	400	196	796
350	50	255	270	435	22	187	120	50	340	460	196	856
400	100	255	300	480	26	187	120	50	390	515	196	916
500	100	255	355	590	26	187	120	60	490	620	196	1026
600	100	255	410	695	30	187	140	60	590	725	196	1156
700	100	255	470	810	30	187	140	60	690	840	196	1276

Drosselklappe BKLK mit Antrieben

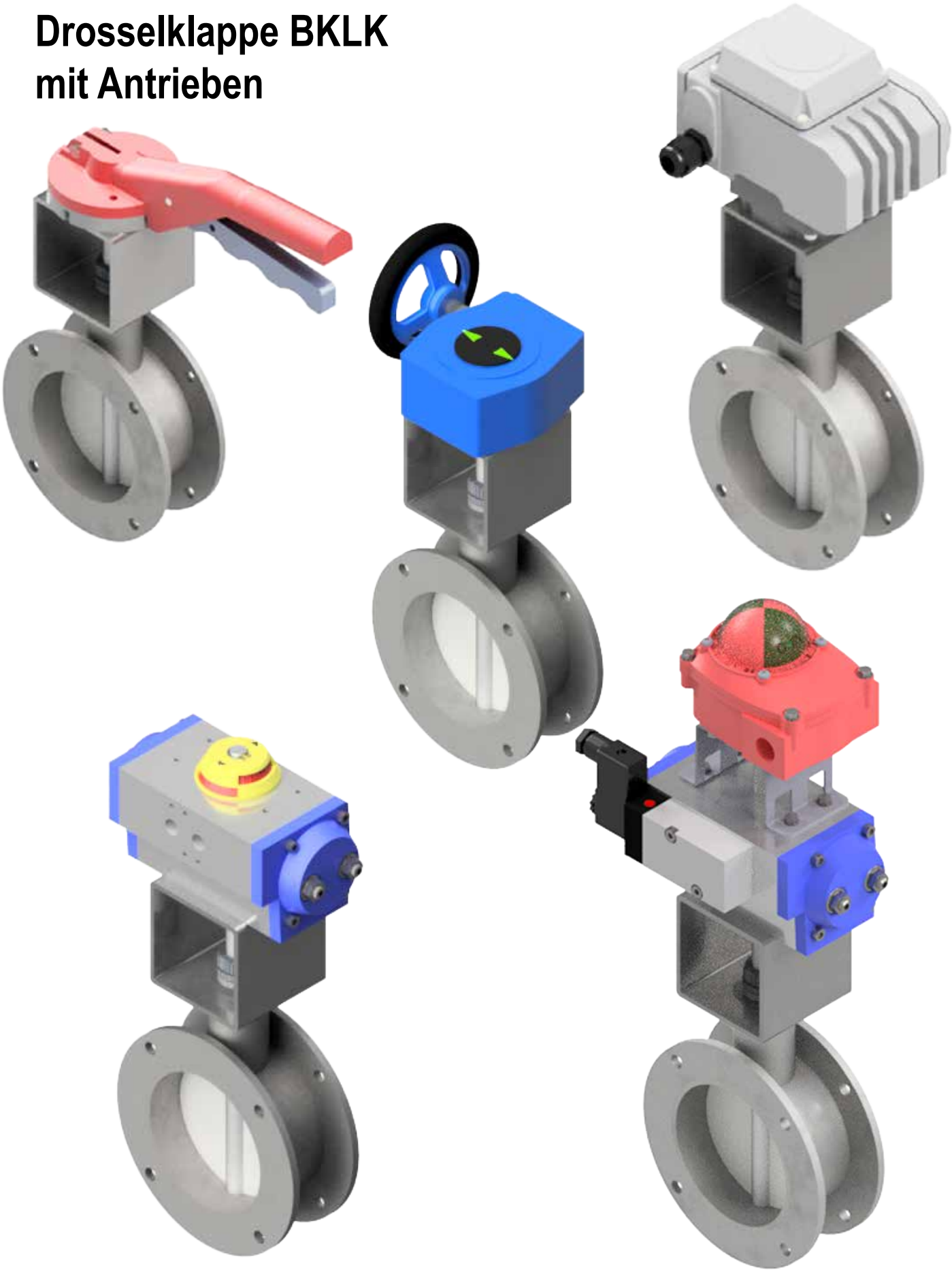

BK - Armaturen · Buchenhofener Str. 21 · 42329 Wuppertal · Fon: 0202-7388313 · Fax: 0202-7388315
www.bk-armaturen.de · info@bk-armaturen.de

Drosselklappe BKLK mit Rasterhebel
DIN 24154 Reihe 2

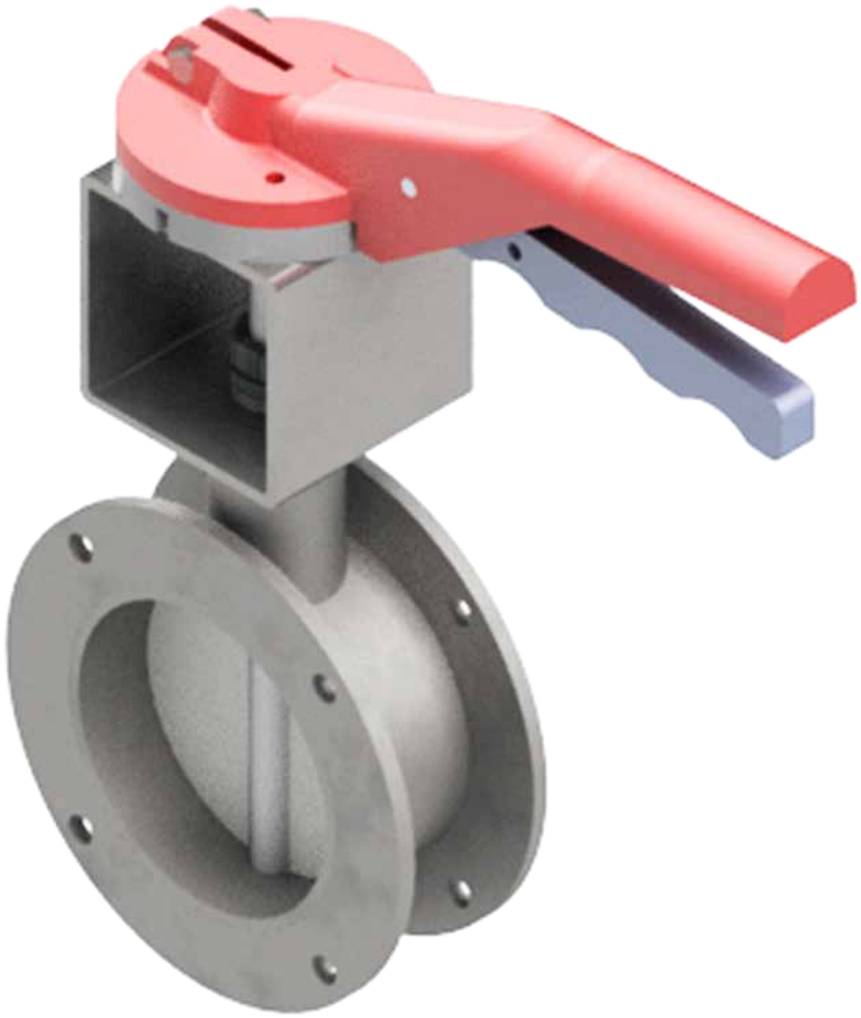

Einsatzgebiete
Absperren und Regeln von gasförmigen und flüssigen Medien sowie Schüttgütern aller Art im Anlagenbau, Chemie, Pharma, Lebensmittel und Lüftung.

Produktmerkmale
Diese Klappe zeichnet sich durch eine zentral gelagerte Welle mit einem niedrigen Drehmoment aus.

- Flanschanschluss entsprechend DIN 24154, Reihe 2 und 4, andere Flanschanschlüsse auf Anfrage
- Baulänge Werksstandard oder nach Kundenwunsch
- Temperatur bis 1100° C

Bauteile	Werksstandard	Optionen
Gehäuse	St. 1.0570	Aluminium, GG, Edelstahl
Klappe	St. 1.0038	Edelstahl, Hastelloy
Welle	St. 50 K	Edelstahl, Hastelloy
Dichtung	ohne	

Drosselklappe BKLK mit Rasterhebel
DIN 24154 Reihe 2

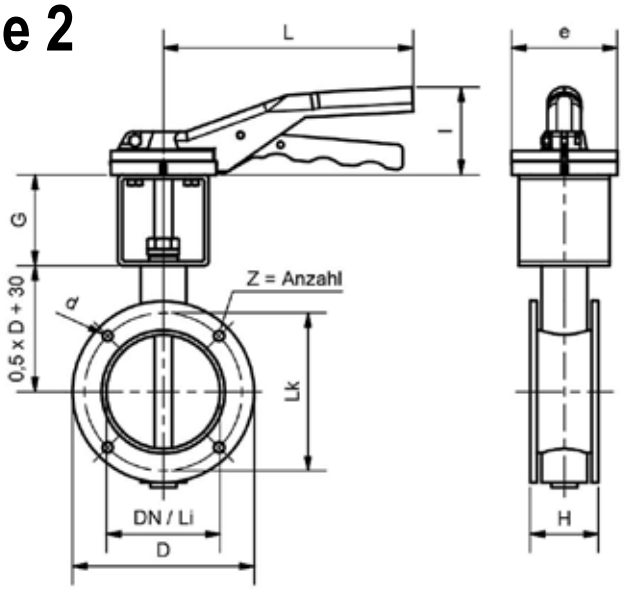

DN	Gr.	D	d2	e	G	H	l	L	Li	Lk	Z
71	1	125	9,5	93	80	60	77	220	65	110	4
80	1	135	9,5	93	80	60	77	220	75	118	4
90	1	145	9,5	93	80	60	77	220	85	128	4
100	1	155	9,5	93	80	60	77	220	95	139	4
112	1	165	9,5	93	80	60	77	220	105	151	4
125	1	180	9,5	93	80	60	77	220	120	165	4
140	1	205	11,5	93	80	60	77	220	135	182	8
160	1	225	11,5	93	80	60	77	220	155	200	8
180	1	240	11,5	93	80	60	77	220	175	219	8
200	1	265	11,5	93	80	60	77	220	195	241	8
224	1	280	11,5	93	80	60	77	220	220	265	8
250	1	315	11,5	93	100	60	77	220	245	292	8
280	1	355	11,5	93	100	60	77	220	275	332	8
315	1	390	11,5	93	100	65	77	220	310	366	8
355	1	430	11,5	93	100	65	77	220	350	405	8
400	2	475	11,5	93	100	65	84	280	395	448	12
450	2	525	11,5	93	100	65	84	280	445	497	12
500	2	575	11,5	93	100	65	84	280	495	551	12
560	2	655	14	93	100	100	77	220	555	629	16
630	2	725	14	93	120	100	77	220	625	698	16
710	2	805	14	93	120	100	77	220	705	775	16
800	2	895	14	93	120	100	77	220	795	861	24
900	2	995	14	93	120	100	77	220	895	958	24
1000	2	1095	14	93	120	100	77	220	995	1067	24
1120	3	1235	18	120	120	140	84	340	1115	1200	32
1250	3	1365	18	120	120	140	84	340	1245	1337	32
1400	3	1515	18	120	140	140	84	340	1395	1475	32
1600	3	1700	18	120	140	140	84	340	1580	1675	40
1800	3	1895	18	120	140	140	84	340	1775	1875	40
2000	3	2115	18	120	140	140	84	340	1995	2073	40

Drosselklappe BKLK mit Rasterhebel
DIN 24154 Reihe 4

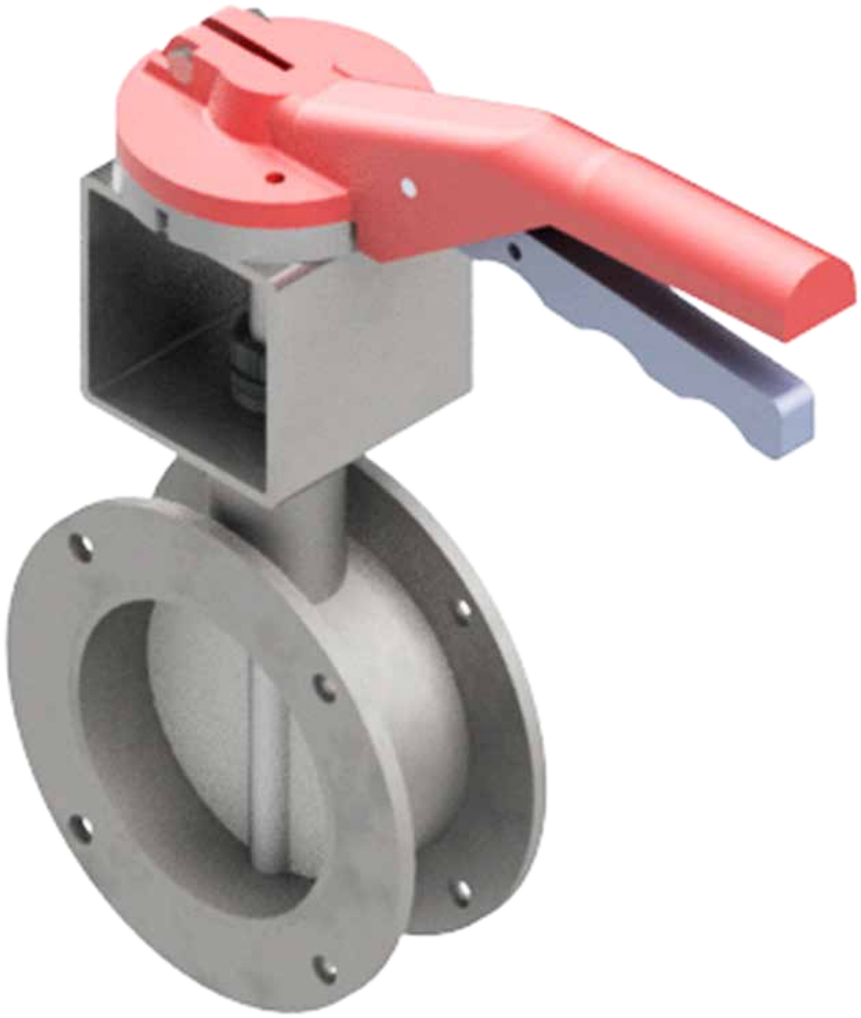

Einsatzgebiete
Absperren und Regeln von gasförmigen und flüssigen Medien sowie Schüttgütern aller Art im Anlagenbau, Chemie, Pharma, Lebensmittel und Lüftung.

Produktmerkmale
Diese Klappe zeichnet sich durch eine zentral gelagerte Welle mit einem niedrigen Drehmoment aus.

- Flanschanschluss entsprechend DIN 24154, Reihe 2 und 4, andere Flanschanschlüsse auf Anfrage
- Baulänge Werksstandard oder nach Kundenwunsch
- Temperatur bis 1100° C

Bauteile	Werksstandard	Optionen
Gehäuse	St. 1.0570	Aluminium, GG, Edelstahl
Klappe	St. 1.0038	Edelstahl, Hastelloy
Welle	St. 50 K	Edelstahl, Hastelloy
Dichtung	ohne	

Drosselklappe BKLK mit Rasterhebel
DIN 24154 Reihe 4

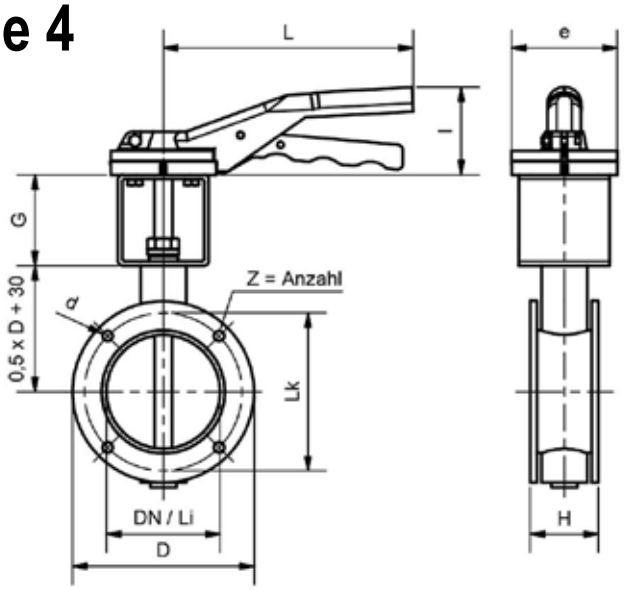

DN	Gr.	D	d2	e	G	H	l	L	Li	Lk	Z
71	1	125	9,5	93	80	60	77	220	65	110	4
80	1	135	9,5	93	80	60	77	220	75	118	4
90	1	145	9,5	93	80	60	77	220	85	128	4
100	1	155	9,5	93	80	60	77	220	95	139	4
112	1	165	9,5	93	80	60	77	220	105	151	4
125	1	180	9,5	93	80	60	77	220	120	165	4
140	1	205	11,5	93	80	60	77	220	135	182	8
160	1	225	11,5	93	80	60	77	220	155	200	8
180	1	240	11,5	93	80	60	77	220	175	219	8
200	1	265	11,5	93	80	60	77	220	195	241	8
224	1	280	11,5	93	80	60	77	220	220	265	8
250	1	315	11,5	93	100	60	77	220	245	292	8
280	1	355	11,5	93	100	60	77	220	275	332	8
315	1	390	11,5	93	100	65	77	220	310	366	8
355	1	430	11,5	93	100	65	77	220	350	405	8
400	2	475	11,5	93	100	65	84	280	395	448	12
450	2	525	11,5	93	100	65	84	280	445	497	12
500	2	575	11,5	93	100	65	84	280	495	551	12
560	2	655	14	93	100	100	77	220	65	629	16
630	2	725	14	93	120	100	77	220	75	698	16
710	2	805	14	93	120	100	77	220	85	775	16
800	2	890	14	93	120	100	77	220	790	861	24
900	2	995	14	93	120	100	77	220	885	958	24
1000	2	1095	14	93	120	100	77	220	995	1067	24
1120	3	1235	18	120	120	140	84	340	1115	1200	32
1250	3	1365	18	120	120	140	84	340	1255	1337	32
1400	3	1515	18	120	140	140	84	340	1410	1491	32
1600	3	1700	18	120	140	140	84	340	1580	1663	40
1800	3	1895	18	120	140	140	84	340	1775	1856	40
2000	3	2115	18	120	140	140	84	340	1990	2073	40

Drosselklappe BKLK mit Schneckengetriebe DIN 24154 Reihe 2

Einsatzgebiete
Absperren und Regeln von gasförmigen und flüssigen Medien sowie Schüttgütern aller Art im Anlagenbau, Chemie, Pharma, Lebensmittel und Lüftung.

Produktmerkmale
Diese Klappe zeichnet sich durch eine zentral gelagerte Welle mit einem niedrigen Drehmoment aus.

- Flanschanschluss entsprechend DIN 24154, Reihe 2 und 4, andere Flanschanschlüsse auf Anfrage
- Baulänge Werksstandard oder nach Kundenwunsch
- Temperatur bis 1100° C

Bauteile	Werksstandard	Optionen
Gehäuse	St. 1.0570	Aluminium, GG, Edelstahl
Klappe	St. 1.0038	Edelstahl, Hastelloy
Welle	St. 50 K	Edelstahl, Hastelloy
Dichtung	ohne	

Drosselklappe BKLK mit Schneckengetriebe
DIN 24154 Reihe 2

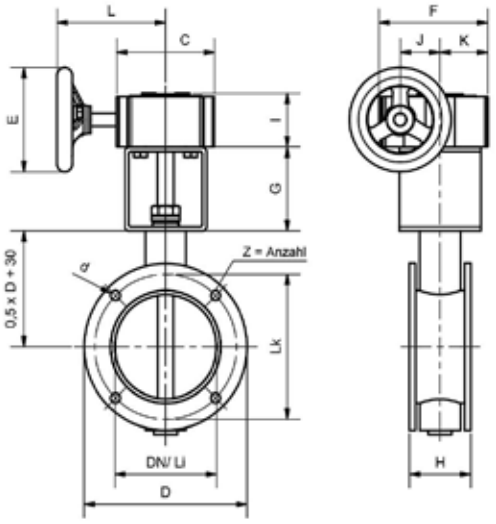

DN	Gr.	C	D	d2	E	F	G	H	I	J	K	L	Li	Lk	Z
71	1	96	125	9,5	125	107	80	60	55	39	46	97	65	110	4
80	1	96	135	9,5	125	107	80	60	55	39	46	97	75	118	4
90	1	96	145	9,5	125	107	80	60	55	39	46	97	85	128	4
100	1	96	155	9,5	125	107	80	60	55	39	46	97	95	139	4
112	1	96	165	9,5	125	107	80	60	55	39	46	97	105	151	4
125	1	96	180	9,5	125	107	80	60	55	39	46	97	120	165	4
140	1	96	205	11,5	125	107	80	60	55	39	46	97	135	182	8
160	1	96	225	11,5	125	107	80	60	55	39	46	97	155	200	8
180	1	96	240	11,5	125	107	80	60	55	39	46	97	175	219	8
200	1	96	265	11,5	125	107	80	60	55	39	46	97	195	241	8
224	1	96	280	11,5	125	107	80	60	55	39	46	97	220	265	8
250	1	96	315	11,5	125	107	100	60	55	39	46	97	245	292	8
280	1	96	355	11,5	125	107	100	60	55	39	46	97	275	332	8
315	1	96	390	11,5	125	107	100	65	55	39	46	97	310	366	8
355	1	96	430	11,5	125	107	100	65	55	39	46	97	350	405	8
400	1	96	475	11,5	125	107	100	65	55	39	46	97	395	448	12
450	2	122	525	11,5	200	132	100	65	60	47	56	127	445	497	12
500	2	122	575	11,5	200	132	100	65	60	47	56	127	495	551	12
560	2	122	655	14	200	132	100	100	60	47	56	127	555	629	16
630	2	122	725	14	200	132	120	100	60	47	56	127	625	698	16
710	2	122	805	14	200	132	120	100	60	47	56	127	705	775	16
800	2	122	895	14	200	132	120	100	60	47	56	127	795	861	24
900	2	122	995	14	200	132	120	100	60	47	56	127	895	958	24
1000	2	122	1095	14	200	132	120	100	60	47	56	127	995	1067	24
1120	3	137	1235	18	200	150	120	140	60	60	62	152	1115	1200	32
1250	3	137	1365	18	200	150	120	140	60	60	62	152	1245	1337	32
1400	3	137	1515	18	200	150	140	140	60	60	62	152	1395	1475	32
1600	3	137	1700	18	200	150	140	140	60	60	62	152	1580	1675	40
1800	3	137	1895	18	200	150	140	140	60	60	62	152	1775	1875	40
2000	3	137	2115	18	200	150	140	140	60	60	62	152	1995	2073	40

Drosselklappe BKLK mit Schneckengetriebe DIN 24154 Reihe 4

Einsatzgebiete
Absperren und Regeln von gasförmigen und flüssigen Medien sowie Schüttgütern aller Art im Anlagenbau, Chemie, Pharma, Lebensmittel und Lüftung.

Produktmerkmale
Diese Klappe zeichnet sich durch eine zentral gelagerte Welle mit einem niedrigen Drehmoment aus.

- Flanschanschluss entsprechend DIN 24154, Reihe 2 und 4, andere Flanschanschlüsse auf Anfrage
- Baulänge Werksstandard oder nach Kundenwunsch
- Temperatur bis 1100° C

Bauteile	Werksstandard	Optionen
Gehäuse	St. 1.0570	Aluminium, GG, Edelstahl
Klappe	St. 1.0038	Edelstahl, Hastelloy
Welle	St. 50 K	Edelstahl, Hastelloy
Dichtung	ohne	

Drosselklappe BKLK mit Schneckengetriebe
DIN 24154 Reihe 4

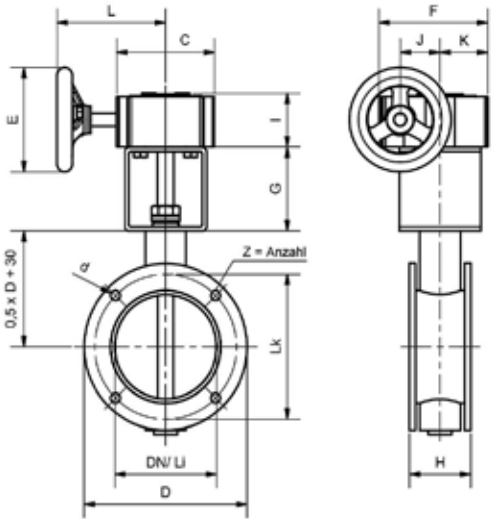

DN	Gr.	C	D	d2	E	F	G	H	I	J	K	L	Li	Lk	Z
71	1	96	125	9,5	125	107	80	60	55	39	46	97	65	110	4
80	1	96	135	9,5	125	107	80	60	55	39	46	97	75	118	4
90	1	96	145	9,5	125	107	80	60	55	39	46	97	85	128	4
100	1	96	155	9,5	125	107	80	60	55	39	46	97	95	139	4
112	1	96	165	9,5	125	107	80	60	55	39	46	97	105	151	4
125	1	96	180	9,5	125	107	80	60	55	39	46	97	120	165	4
140	1	96	205	11,5	125	107	80	60	55	39	46	97	135	182	8
160	1	96	225	11,5	125	107	80	60	55	39	46	97	155	200	8
180	1	96	240	11,5	125	107	80	60	55	39	46	97	175	219	8
200	1	96	265	11,5	125	107	80	60	55	39	46	97	195	241	8
224	1	96	280	11,5	125	107	80	60	55	39	46	97	220	265	8
250	1	96	315	11,5	125	107	100	60	55	39	46	97	245	292	8
280	1	96	355	11,5	125	107	100	60	55	39	46	97	275	332	8
315	1	96	390	11,5	125	107	100	65	55	39	46	97	310	366	8
355	1	96	430	11,5	125	107	100	65	55	39	46	97	350	405	8
400	1	96	475	11,5	125	107	100	65	55	39	46	97	395	448	12
450	2	122	525	11,5	200	132	100	65	60	47	56	127	445	497	12
500	2	122	575	11,5	200	132	100	65	60	47	56	127	495	551	12
560	2	122	655	14	200	132	100	100	60	47	56	127	555	629	16
630	2	122	725	14	200	132	120	100	60	47	56	127	625	698	16
710	2	122	805	14	200	132	120	100	60	47	56	127	705	775	16
800	2	122	890	14	200	132	120	100	60	47	56	127	790	861	24
900	2	122	995	14	200	132	120	100	60	47	56	127	885	958	24
1000	2	122	1095	14	200	132	120	100	60	47	56	127	995	1067	24
1120	3	137	1235	18	200	150	120	140	60	60	62	152	1115	1200	32
1250	3	137	1365	18	200	150	120	140	60	60	62	152	1255	1337	32
1400	3	137	1515	18	200	150	140	140	60	60	62	152	1410	1491	32
1600	3	137	1700	18	200	150	140	140	60	60	62	152	1580	1663	40
1800	3	137	1895	18	200	150	140	140	60	60	62	152	1775	1856	40
2000	3	137	2115	18	200	150	140	140	60	60	62	152	1990	2073	40

Drosselklappe BKLK mit Schwenkantrieb DIN 24154 Reihe 2

Einsatzgebiete
Absperren und Regeln von gasförmigen und flüssigen Medien sowie Schüttgütern aller Art im Anlagenbau, Chemie, Pharma, Lebensmittel und Lüftung.

Produktmerkmale
Diese Klappe zeichnet sich durch eine zentral gelagerte Welle mit einem niedrigen Drehmoment aus.

- Flanschanschluss entsprechend DIN 24154, Reihe 2 und 4, andere Flanschanschlüsse auf Anfrage
- Baulänge Werksstandard oder nach Kundenwunsch
- Temperatur bis 1100° C

Bauteile	Werksstandard	Optionen
Gehäuse	St. 1.0570	Aluminium, GG, Edelstahl
Klappe	St. 1.0038	Edelstahl, Hastelloy
Welle	St. 50 K	Edelstahl, Hastelloy
Dichtung	ohne	

Drosselklappe BKLK mit Schwenkantrieb
DIN 24154 Reihe 2

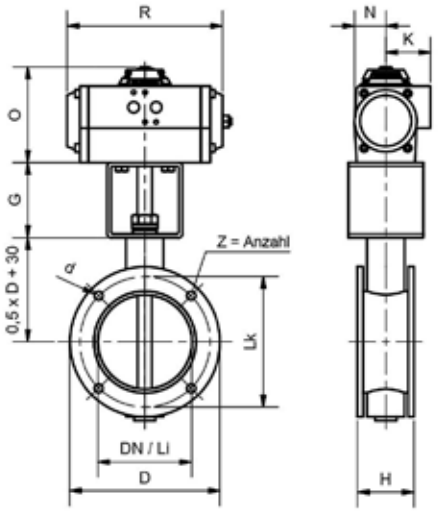

DN	UB	D	d2	G	H	K	Li	Lk	N	O	R	Z
71	15	125	9,5	80	60	48	65	110	33	102	166	4
80	15	135	9,5	80	60	48	75	118	33	102	166	4
90	15	145	9,5	80	60	48	85	128	33	102	166	4
100	15	155	9,5	80	60	48	95	139	33	102	166	4
112	15	165	9,5	80	60	48	105	151	33	102	166	4
125	15	180	9,5	80	60	48	120	165	33	102	166	4
140	15	205	11,5	80	60	48	135	182	33	102	166	8
160	17	225	11,5	80	60	47	155	200	33	102	196	8
180	17	240	11,5	80	60	47	175	219	33	102	196	8
200	17	265	11,5	80	60	47	195	241	33	102	196	8
224	17	280	11,5	80	60	47	220	265	33	102	196	8
250	17	315	11,5	100	60	47	245	292	33	102	196	8
280	17	355	11,5	100	60	47	275	332	33	102	196	8
315	20	390	11,5	100	65	53	310	366	41	118	177	8
355	20	430	11,5	100	65	53	350	405	41	118	177	8
400	20	475	11,5	100	65	53	395	448	41	118	177	12
450	20	525	11,5	100	65	53	445	497	41	118	177	12
500	20	575	11,5	100	65	53	495	551	41	118	177	12
560	25	655	14	100	100	53	555	629	41	118	239	16
630	25	725	14	120	100	53	625	698	41	118	239	16
710	25	805	14	120	100	53	705	775	41	118	239	16
800	25	895	14	120	100	53	795	861	41	118	239	24
900	25	995	14	120	100	53	895	958	41	118	239	24
1000	25	1095	14	120	100	53	995	1067	41	118	239	24
1120	30	1235	18	120	140	63	1115	1200	33	137	230	32
1250	30	1365	18	120	140	63	1245	1337	33	137	230	32
1400	30	1515	18	140	140	63	1395	1475	33	137	230	32
1600	35	1700	18	140	140	65	1580	1675	65	155	247	40
1800	35	1895	18	140	140	65	1775	1875	65	155	247	40
2000	40	2115	18	140	140	65	1995	2073	65	175	291	40

Drosselklappe BKLK mit Schwenkantrieb DIN 24154 Reihe 4

Einsatzgebiete
Absperren und Regeln von gasförmigen und flüssigen Medien sowie Schüttgütern aller Art im Anlagenbau, Chemie, Pharma, Lebensmittel und Lüftung.

Produktmerkmale
Diese Klappe zeichnet sich durch eine zentral gelagerte Welle mit einem niedrigen Drehmoment aus.

- Flanschanschluss entsprechend DIN 24154, Reihe 2 und 4, andere Flanschanschlüsse auf Anfrage
- Baulänge Werksstandard oder nach Kundenwunsch
- Temperatur bis 1100° C

Bauteile	Werksstandard	Optionen
Gehäuse	St. 1.0570	Aluminium, GG, Edelstahl
Klappe	St. 1.0038	Edelstahl, Hastelloy
Welle	St. 50 K	Edelstahl, Hastelloy
Dichtung	ohne	

Drosselklappe BKLK mit Schwenkantrieb
DIN 24154 Reihe 4

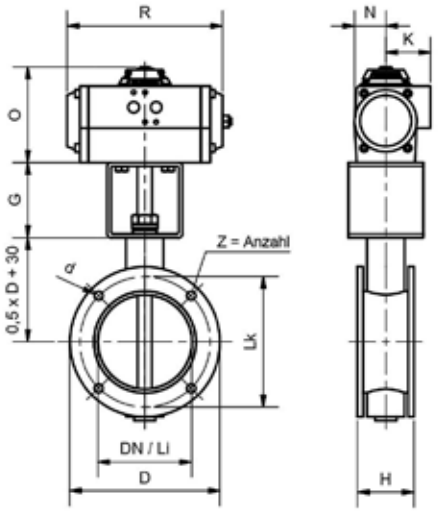

DN	UB	D	d2	G	H	K	Li	Lk	N	O	R	Z
71	15	125	9,5	80	60	48	65	110	33	102	166	4
80	15	135	9,5	80	60	48	75	118	33	102	166	4
90	15	145	9,5	80	60	48	85	128	33	102	166	4
100	15	155	9,5	80	60	48	95	139	33	102	166	4
112	15	165	9,5	80	60	48	105	151	33	102	166	4
125	15	180	9,5	80	60	48	120	165	33	102	166	4
140	15	205	11,5	80	60	48	135	182	33	102	166	8
160	17	225	11,5	80	60	47	155	200	33	102	196	8
180	17	240	11,5	80	60	47	175	219	33	102	196	8
200	17	265	11,5	80	60	47	195	241	33	102	196	8
224	17	280	11,5	80	60	47	220	265	33	102	196	8
250	17	315	11,5	100	60	47	245	292	33	102	196	8
280	17	355	11,5	100	60	47	275	332	33	102	196	8
315	20	390	11,5	100	65	53	310	366	41	118	177	8
355	20	430	11,5	100	65	53	350	405	41	118	177	8
400	20	475	11,5	100	65	53	395	448	41	118	177	12
450	20	525	11,5	100	65	53	445	497	41	118	177	12
500	20	575	11,5	100	65	53	495	551	41	118	177	12
560	25	655	14	100	100	53	555	629	41	118	239	16
630	25	725	14	120	100	53	625	698	41	118	239	16
710	25	805	14	120	100	53	705	775	41	118	239	16
800	25	890	14	120	100	53	790	861	41	118	239	24
900	25	995	14	120	100	53	885	958	41	118	239	24
1000	25	1095	14	120	100	53	995	1067	41	118	239	24
1120	30	1235	18	120	140	63	1115	1200	33	137	230	32
1250	30	1365	18	120	140	63	1255	1337	33	137	230	32
1400	30	1515	18	140	140	63	1410	1491	33	137	230	32
1600	35	1700	18	140	140	65	1580	1663	65	155	247	40
1800	35	1895	18	140	140	65	1775	1856	65	155	247	40
2000	40	2115	18	140	140	65	1990	2073	65	175	291	40

Drosselklappe BKLK mit Schwenkantrieb UB*
DIN 24154 Reihe 2

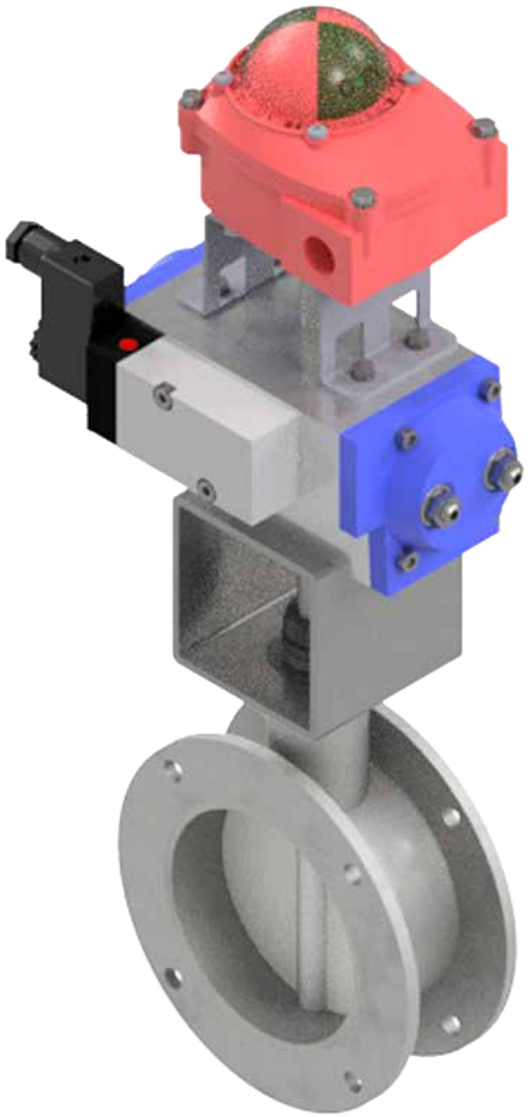

Einsatzgebiete
Absperren und Regeln von gasförmigen und flüssigen Medien sowie Schüttgütern aller Art im Anlagenbau, Chemie, Pharma, Lebensmittel und Lüftung.

Produktmerkmale
Diese Klappe zeichnet sich durch eine zentral gelagerte Welle mit einem niedrigen Drehmoment aus.

*Optional: Magnet endschalterbox

- Flanschanschluss entsprechend DIN 24154, Reihe 2 und 4, andere Flanschanschlüsse auf Anfrage
- Baulänge Werksstandard oder nach Kundenwunsch
- Temperatur bis 1100° C

Bauteile	Werksstandard	Optionen
Gehäuse	St. 1.0570	Aluminium, GG, Edelstahl
Klappe	St. 1.0038	Edelstahl, Hastelloy
Welle	St. 50 K	Edelstahl, Hastelloy
Dichtung	ohne	

Drosselklappe BKLK mit Schwenkantrieb UB (MVEN)
DIN 24154 Reihe 2

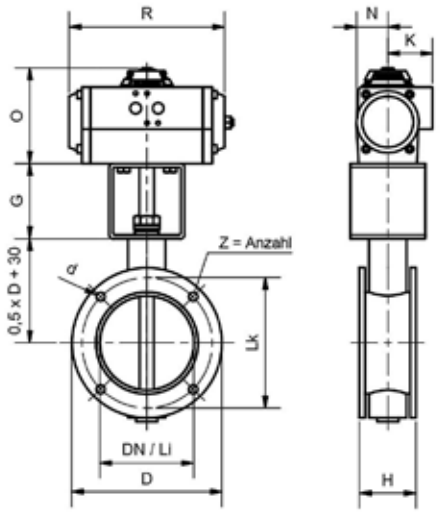

DN	UB MVEN	D	d2	G	H	K	Li	Lk	N	O	R	Z
71	15	125	9,5	80	60	73	65	110	33	224	166	4
80	15	135	9,5	80	60	73	75	118	33	224	166	4
90	15	145	9,5	80	60	73	85	128	33	224	166	4
100	15	155	9,5	80	60	73	95	139	33	224	166	4
112	15	165	9,5	80	60	73	105	151	33	224	166	4
125	15	180	9,5	80	60	73	120	165	33	224	166	4
140	15	205	11,5	80	60	73	135	182	33	224	166	8
160	17	225	11,5	80	60	73	155	200	33	224	196	8
180	17	240	11,5	80	60	73	175	219	33	224	196	8
200	17	265	11,5	80	60	73	195	241	33	224	196	8
224	17	280	11,5	80	60	73	220	265	33	224	196	8
250	17	315	11,5	100	60	73	245	292	33	224	196	8
280	17	355	11,5	100	60	73	275	332	33	224	196	8
315	20	390	11,5	100	65	78	310	366	41	241	177	8
355	20	430	11,5	100	65	78	350	405	41	241	177	8
400	20	475	11,5	100	65	78	395	448	41	241	177	12
450	20	525	11,5	100	65	78	445	497	41	241	177	12
500	20	575	11,5	100	65	78	495	551	41	241	177	12
560	25	655	14	100	100	78	555	629	41	241	239	16
630	25	725	14	120	100	78	625	698	41	241	239	16
710	25	805	14	120	100	78	705	775	41	241	239	16
800	25	895	14	120	100	78	795	861	41	241	239	24
900	25	995	14	120	100	78	895	958	41	241	239	24
1000	25	1095	14	120	100	78	995	1067	41	241	239	24
1120	30	1235	18	120	140	88	1115	1200	33	260	230	32
1250	30	1365	18	120	140	88	1245	1337	33	260	230	32
1400	30	1515	18	140	140	88	1395	1475	33	260	230	32
1600	35	1700	18	140	140	90	1580	1675	65	298	247	40
1800	35	1895	18	140	140	90	1775	1875	65	298	247	40
2000	40	2115	18	140	140	98	1995	2073	66	309	401	40

Drosselklappe BKLK mit Schwenkantrieb UB*
DIN 24154 Reihe 4

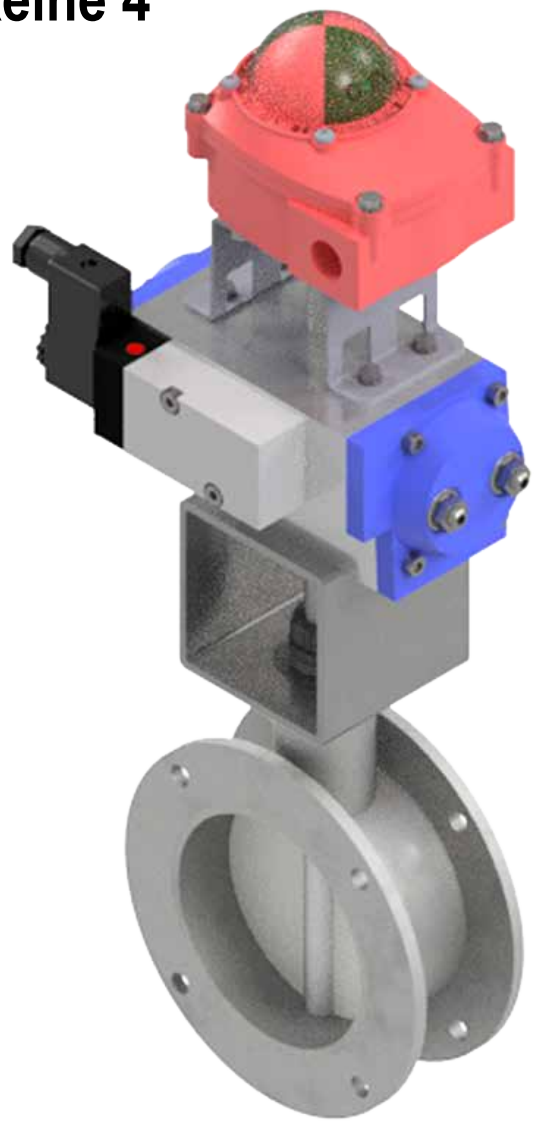

Einsatzgebiete
Absperren und Regeln von gasförmigen und flüssigen Medien sowie Schüttgütern aller Art im Anlagenbau, Chemie, Pharma, Lebensmittel und Lüftung.

Produktmerkmale
Diese Klappe zeichnet sich durch eine zentral gelagerte Welle mit einem niedrigen Drehmoment aus.

*Optional: Magnet Endschalterbox

- Flanschanschluss entsprechend DIN 24154, Reihe 2 und 4, andere Flanschanschlüsse auf Anfrage
- Baulänge Werksstandard oder nach Kundenwunsch
- Temperatur bis 1100° C

Bauteile	Werksstandard	Optionen
Gehäuse	St. 1.0570	Aluminium, GG, Edelstahl
Klappe	St. 1.0038	Edelstahl, Hastelloy
Welle	St. 50 K	Edelstahl, Hastelloy
Dichtung	ohne	

Drosselklappe BKLK mit Schwenkantrieb UB (MVEN)
DIN 24154 Reihe 4

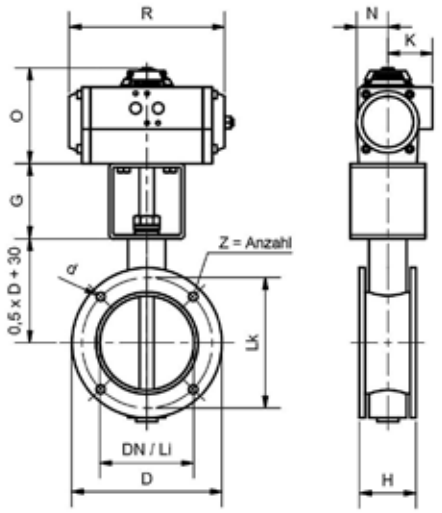

DN	UB MVEN	D	d2	G	H	K	Li	Lk	N	O	R	Z
71	15	125	9,5	80	60	73	65	110	33	224	166	4
80	15	135	9,5	80	60	73	75	118	33	224	166	4
90	15	145	9,5	80	60	73	85	128	33	224	166	4
100	15	155	9,5	80	60	73	95	139	33	224	166	4
112	15	165	9,5	80	60	73	105	151	33	224	166	4
125	15	180	9,5	80	60	73	120	165	33	224	166	4
140	15	205	11,5	80	60	73	135	182	33	224	166	8
160	17	225	11,5	80	60	73	155	200	33	224	196	8
180	17	240	11,5	80	60	73	175	219	33	224	196	8
200	17	265	11,5	80	60	73	195	241	33	224	196	8
224	17	280	11,5	80	60	73	220	265	33	224	196	8
250	17	315	11,5	100	60	73	245	292	33	224	196	8
280	17	355	11,5	100	60	73	275	332	33	224	196	8
315	20	390	11,5	100	65	78	310	366	41	241	177	8
355	20	430	11,5	100	65	78	350	405	41	241	177	8
400	20	475	11,5	100	65	78	395	448	41	241	177	12
450	20	525	11,5	100	65	78	445	497	41	241	177	12
500	20	575	11,5	100	65	78	495	551	41	241	177	12
560	25	655	14	100	100	78	555	629	41	241	239	16
630	25	725	14	120	100	78	625	698	41	241	239	16
710	25	805	14	120	100	78	705	775	41	241	239	16
800	25	890	14	120	100	78	790	861	41	241	239	24
900	25	995	14	120	100	78	885	958	41	241	239	24
1000	25	1095	14	120	100	78	995	1067	41	241	239	24
1120	30	1235	18	120	140	88	1115	1200	33	260	230	32
1250	30	1365	18	120	140	88	1255	1337	33	260	230	32
1400	30	1515	18	140	140	88	1410	1491	33	260	230	32
1600	35	1700	18	140	140	90	1580	1663	65	298	247	40
1800	35	1895	18	140	140	90	1775	1856	65	298	247	40
2000	40	2115	18	140	140	98	1990	2073	66	309	401	40

Drosselklappe BKLK mit E-Antrieb
DIN 24154 Reihe 2

Einsatzgebiete
Absperren und Regeln von gasförmigen und flüssigen Medien sowie Schüttgütern aller Art im Anlagenbau, Chemie, Pharma, Lebensmittel und Lüftung.

Produktmerkmale
Diese Klappe zeichnet sich durch eine zentral gelagerte Welle mit einem niedrigen Drehmoment aus.

- Flanschanschluss entsprechend DIN 24154, Reihe 2 und 4, andere Flanschanschlüsse auf Anfrage
- Baulänge Werksstandard oder nach Kundenwunsch
- Temperatur bis 1100° C

Bauteile	Werksstandard	Optionen
Gehäuse	St. 1.0570	Aluminium, GG, Edelstahl
Klappe	St. 1.0038	Edelstahl, Hastelloy
Welle	St. 50 K	Edelstahl, Hastelloy
Dichtung	ohne	

Drosselklappe BKLK mit E-Antrieb
DIN 24154 Reihe 2

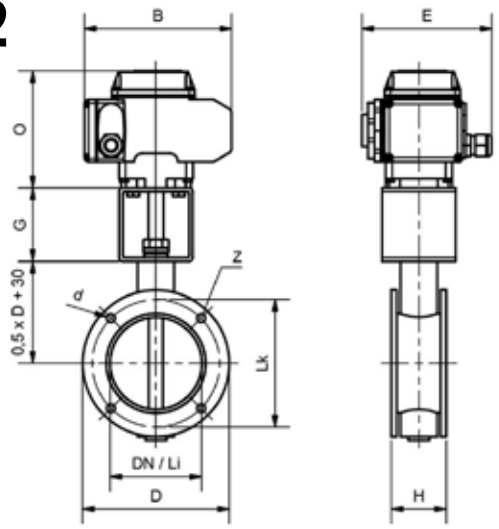

DN	AE	B	D	d2	E	G	H	Li	Lk	O	Z
71	30	160	125	9,5	143	80	60	65	110	127	4
80	30	160	135	9,5	143	80	60	75	118	127	4
90	30	160	145	9,5	143	80	60	85	128	127	4
100	30	160	155	9,5	143	80	60	95	139	127	4
112	30	160	165	9,5	143	80	60	105	151	127	4
125	30	160	180	9,5	143	80	60	120	165	127	4
140	30	160	205	11,5	143	80	60	135	182	127	8
160	30	160	225	11,5	143	80	60	155	200	127	8
180	30	160	240	11,5	143	80	60	175	219	127	8
200	30	160	265	11,5	143	80	60	195	241	127	8
224	50	160	280	11,5	143	80	60	220	265	127	8
250	50	160	315	11,5	143	100	60	245	292	127	8
280	50	160	355	11,5	143	100	60	275	332	127	8
315	50	160	390	11,5	143	100	65	310	366	127	8
355	50	160	430	11,5	143	100	65	350	405	127	8
400	50	160	475	11,5	143	100	65	395	448	127	12
450	100	197	525	11,5	148	100	65	445	497	158	12
500	100	197	575	11,5	148	100	65	495	551	158	12
560	100	197	655	14	148	100	100	555	629	148	16
630	100	197	725	14	148	120	100	625	698	148	16
710	100	197	805	14	148	120	100	705	775	148	16
800	200	255	895	14	182	120	100	795	861	196	24
900	200	255	995	14	182	120	100	895	958	196	24
1000	200	255	1095	14	182	120	100	995	1067	196	24
1120	200	255	1235	18	182	120	140	1115	1200	196	32
1250	200	255	1365	18	182	120	140	1245	1337	196	32
1400	400	255	1515	18	182	140	140	1395	1475	196	32
1600	400	255	1700	18	182	140	140	1580	1675	196	40
1800	600	255	1895	18	182	140	140	1775	1875	196	40
2000	600	255	2115	18	182	140	140	1995	2073	196	40

Drosselklappe BKLK mit E-Antrieb
DIN 24154 Reihe 4

Einsatzgebiete
Absperren und Regeln von gasförmigen und flüssigen Medien sowie Schüttgütern aller Art im Anlagenbau, Chemie, Pharma, Lebensmittel und Lüftung.

Produktmerkmale
Diese Klappe zeichnet sich durch eine zentral gelagerte Welle mit einem niedrigen Drehmoment aus.

- Flanschanschluss entsprechend DIN 24154, Reihe 2 und 4, andere Flanschanschlüsse auf Anfrage
- Baulänge Werksstandard oder nach Kundenwunsch
- Temperatur bis 1100° C

Bauteile	Werksstandard	Optionen
Gehäuse	St. 1.0570	Aluminium, GG, Edelstahl
Klappe	St. 1.0038	Edelstahl, Hastelloy
Welle	St. 50 K	Edelstahl, Hastelloy
Dichtung	ohne	

Drosselklappe BKLK mit E-Antrieb
DIN 24154 Reihe 4

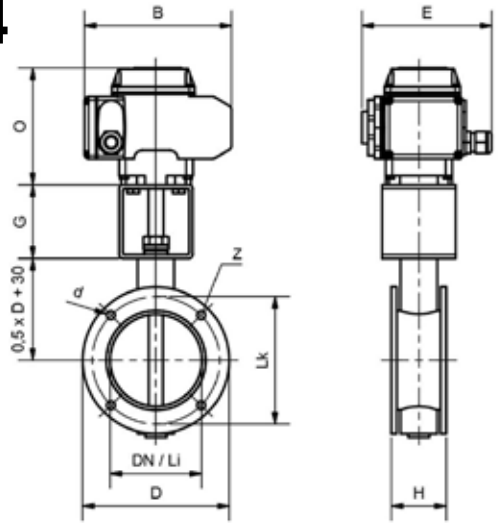

DN	AE	B	D	d2	E	G	H	Li	Lk	O	Z
71	30	160	125	9,5	143	80	60	65	110	127	4
80	30	160	135	9,5	143	80	60	75	118	127	4
90	30	160	145	9,5	143	80	60	85	128	127	4
100	30	160	155	9,5	143	80	60	95	139	127	4
112	30	160	165	9,5	143	80	60	105	151	127	4
125	30	160	180	9,5	143	80	60	120	165	127	4
140	30	160	205	11,5	143	80	60	135	182	127	8
160	30	160	225	11,5	143	80	60	155	200	127	8
180	30	160	240	11,5	143	80	60	175	219	127	8
200	30	160	265	11,5	143	80	60	195	241	127	8
224	50	160	280	11,5	143	80	60	220	265	127	8
250	50	160	315	11,5	143	100	60	245	292	127	8
280	50	160	355	11,5	143	100	60	275	332	127	8
315	50	160	390	11,5	143	100	65	310	366	127	8
355	50	160	430	11,5	143	100	65	350	405	127	8
400	50	160	475	11,5	143	100	65	395	448	127	12
450	100	197	525	11,5	148	100	65	445	497	158	12
500	100	197	575	11,5	148	100	65	495	551	158	12
560	100	197	655	14	148	100	100	555	629	148	16
630	100	197	725	14	148	120	100	625	698	148	16
710	100	197	805	14	148	120	100	705	775	148	16
800	200	255	890	14	182	120	100	790	861	196	24
900	200	255	995	14	182	120	100	885	958	196	24
1000	200	255	1095	14	182	120	100	995	1067	196	24
1120	200	255	1235	18	182	120	140	1115	1200	196	32
1250	200	255	1365	18	182	120	140	1255	1337	196	32
1400	400	255	1515	18	182	140	140	1410	1491	196	32
1600	400	255	1700	18	182	140	140	1580	1663	196	40
1800	600	255	1895	18	182	140	140	1775	1856	196	40
2000	600	255	2115	18	182	140	140	1990	2073	196	40

Drosselklappe ohne Dichtung Typ BKLL mit Rasterhebel

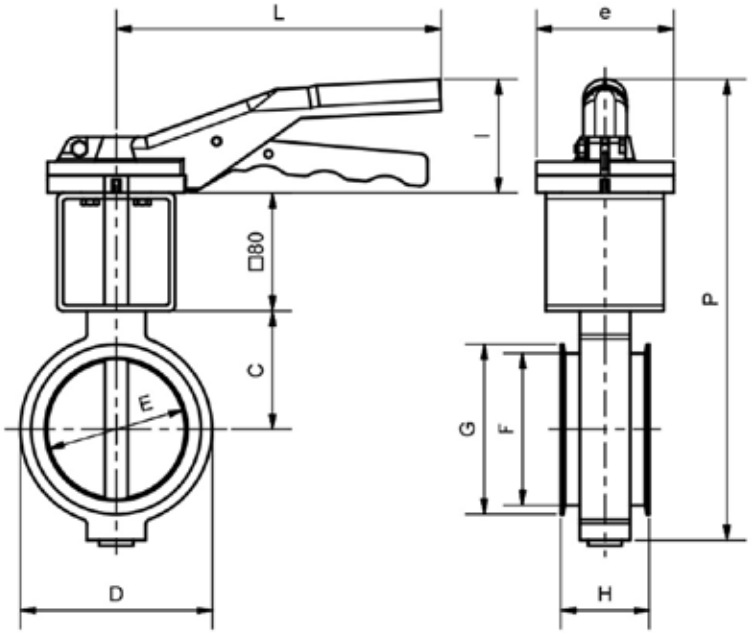

Einsatzgebiete
Absperren und Regeln von gasförmigen und flüssigen Medien sowie Schüttgütern aller Art im Anlagenbau, Chemie, Pharma, Lebensmittel und Lüftung.

- Spannringnuten (z.B. System Jacob) oder Flanschanschluss entsprechend DIN 24154, EN 12220
- Baulänge BK-Werksstandard
- Betätigungsflansch ISO 5211

Produktmerkmale
Diese Klappe zeichnet sich durch eine zentral gelagerte Welle aus mit einem niedrigen Drehmoment. Die kurze Baulänge ermöglicht platzsparenden Einbau bei geringem Gewicht.

Bauteile	Werksstandard	Optionen
Gehäuse	Aluminium	St. 1.0570, Edelstahl
Klappe	Stahl	Edelstahl, Alu,Hastelloy
Welle	Stahl	Edelstahl, Alu,Hastelloy
Dichtung	ohne	

DN	Gr.	C	D	E	e2	F	G	H	I	L	P
80	1	58	110	75	93	82	92	60	77	220	270
100	1	68	130	95	93	103	115	60	77	220	290
120	1	79	150	115	93	123	135	60	77	220	312
125	1	81	150	120	93	128	140	60	77	220	313
150	1	94	170	145	93	153	165	60	77	220	336
180	1	115	205	175	93	183	195	60	77	220	375
200	2	135	225	195	93	203	215	60	84	280	412
250	2	155	290	245	93	253	265	70	84	280	464
300	2	180	350	295	93	303	315	70	84	280	519
350	2	215	410	345	93	353	365	70	84	280	584
400	2	241	460	395	93	403	415	70	84	280	635
500	2	310	560	495	93	503	515	70	84	280	754

Drosselklappe ohne Dichtung Typ BKLL mit Schneckengetriebe

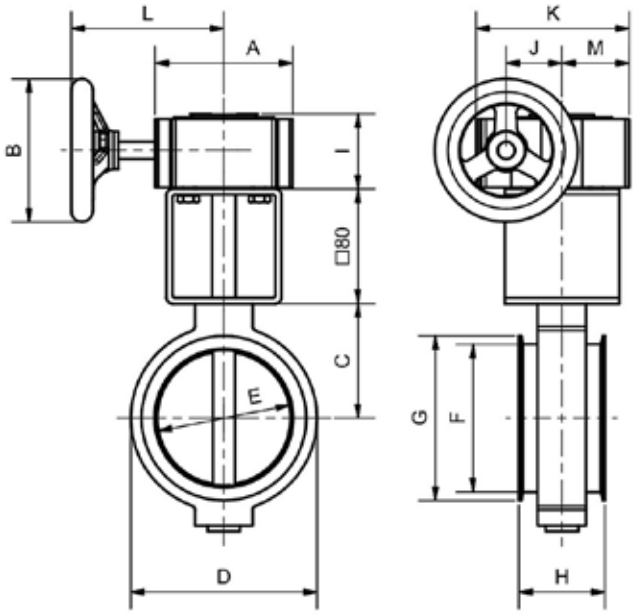

Einsatzgebiete
Absperren und Regeln von gasförmigen und flüssigen Medien sowie Schüttgütern aller Art im Anlagenbau, Chemie, Pharma, Lebensmittel und Lüftung.

Produktmerkmale
Diese Klappe zeichnet sich durch eine zentral gelagerte Welle aus mit einem niedrigen Drehmoment. Die kurze Baulänge ermöglicht platzsparenden Einbau bei geringem Gewicht.

- Spannringnuten (z.B. System Jacob) oder Flanschanschluss entsprechend DIN 24154, EN 12220
- Baulänge BK-Werksstandard
- Betätigungsflansch ISO 5211

Bauteile	Werksstandard	Optionen
Gehäuse	Aluminium	St. 1.0570, Edelstahl
Klappe	Stahl	Edelstahl, Alu,Hastelloy
Welle	Stahl	Edelstahl, Alu,Hastelloy
Dichtung	ohne	

DN	Gr.	A	B	C	D	E	F	G	H	I	J	K	L	M
80	1	96	125	58	110	75	82	92	60	55	46	107	97	46
100	1	96	125	68	130	95	103	115	60	55	46	107	97	46
120	1	96	125	79	150	115	123	135	60	55	46	107	97	46
125	1	96	125	81	150	120	128	140	60	55	46	107	97	46
150	1	96	125	94	170	145	153	165	60	55	46	107	97	46
180	1	96	125	115	205	175	183	195	60	55	46	107	97	46
200	1	96	125	135	225	195	203	215	60	55	46	107	97	46
250	2	122	200	155	290	245	253	265	70	60	56	132	127	56
300	2	122	200	180	350	295	303	315	70	60	56	132	127	56
350	2	122	200	215	410	345	353	365	70	60	56	132	127	56
400	3	137	300	241	460	395	403	415	70	69	62	150	152	62
500	3	137	300	310	560	495	503	515	70	69	62	150	152	62

Drosselklappe ohne Dichtung Typ BKLL mit Schwenkantrieb

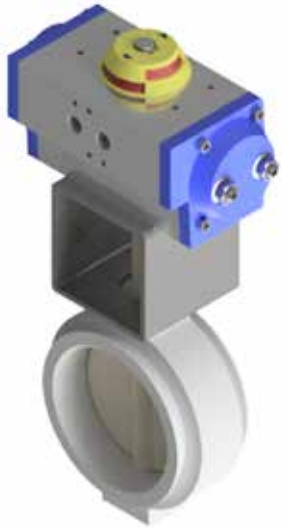

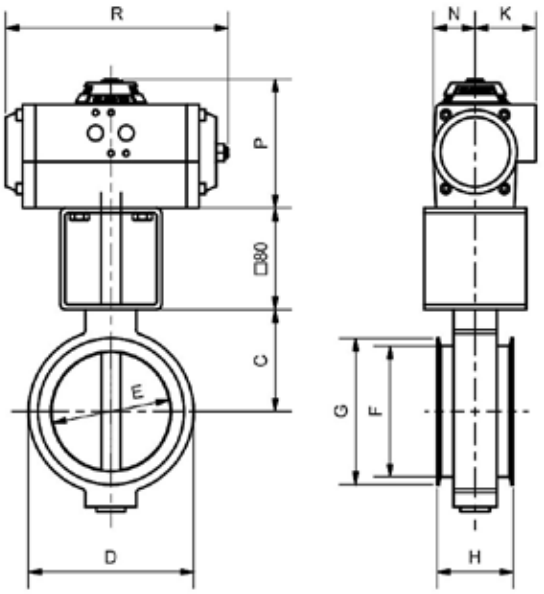

Einsatzgebiete
Absperren und Regeln von gasförmigen und flüssigen Medien sowie Schüttgütern aller Art im Anlagenbau, Chemie, Pharma, Lebensmittel und Lüftung.

- Spannringnuten (z.B. System Jacob) oder Flanschanschluss entsprechend DIN 24154, EN 12220
- Baulänge BK-Werksstandard
- Betätigungsflansch ISO 5211

Produktmerkmale
Diese Klappe zeichnet sich durch eine zentral gelagerte Welle aus mit einem niedrigen Drehmoment. Die kurze Baulänge ermöglicht platzsparenden Einbau bei geringem Gewicht.

Bauteile	Werksstandard	Optionen
Gehäuse	Aluminium	St. 1.0570, Edelstahl
Klappe	Stahl	Edelstahl, Alu,Hastelloy
Welle	Stahl	Edelstahl, Alu,Hastelloy
Dichtung	ohne	

DN	UB	C2	E	D	H	K	N	O	P	R	G	F
80	15	58	75	110	60	84	36	102	362	166	92	82
100	15	68	95	130	60	84	36	102	382	166	115	103
120	15	79	115	150	60	84	36	102	402	166	135	123
125	15	81	120	150	60	84	36	102	422	166	140	128
150	17	94	145	170	60	50	36	102	442	196	165	153
180	17	115	175	205	60	50	36	102	482	196	195	183
200	17	135	195	225	60	50	36	102	542	196	215	203
250	20	155	245	290	70	55	45	118	618	177	265	253
300	20	180	295	350	70	55	45	118	678	177	315	303
350	25	215	345	410	70	55	45	118	718	239	365	353
400	25	241	395	460	70	55	45	118	778	239	415	403
500	30	310	495	560	70	72	65	137	922	230	515	503

Drosselklappe ohne Dichtung Typ BKLL mit Schwenkantrieb UB*

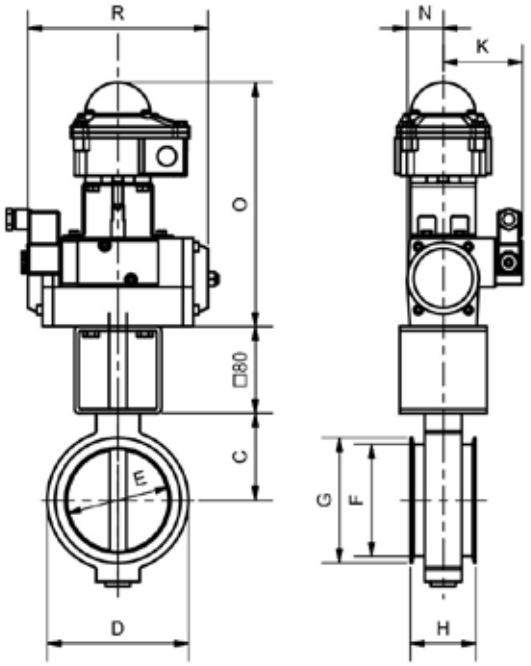

*Optional: Magnetventil Endschalterbox

Einsatzgebiete
Absperren und Regeln von gasförmigen und flüssigen Medien sowie Schüttgütern aller Art im Anlagenbau, Chemie, Pharma, Lebensmittel und Lüftung.

Produktmerkmale
Diese Klappe zeichnet sich durch eine zentral gelagerte Welle aus mit einem niedrigen Drehmoment. Die kurze Baulänge ermöglicht platzsparenden Einbau bei geringem Gewicht.

- Spannringnuten (z.B. System Jacob) oder Flanschanschluss entsprechend DIN 24154, EN 12220
- Baulänge BK-Werksstandard
- Betätigungsflansch ISO 5211

Bauteile	Werksstandard	Optionen
Gehäuse	Aluminium	St. 1.0570, Edelstahl
Klappe	Stahl	Edelstahl, Alu,Hastelloy
Welle	Stahl	Edelstahl, Alu,Hastelloy
Dichtung	ohne	

DN	UB MVEN	C	D	E	F	G	H	K	N	O	R
80	15	58	110	75	82	92	60	73	33	224	166
100	15	68	130	95	103	115	60	73	33	224	166
120	15	79	150	115	123	135	60	73	33	224	166
125	15	81	150	120	128	140	60	73	33	224	166
150	17	94	170	145	153	165	60	73	33	224	196
180	17	115	205	175	183	195	60	73	33	224	196
200	17	135	225	195	203	215	60	73	33	224	196
250	20	155	290	245	253	165	70	78	40	241	177
300	20	180	350	295	303	315	70	78	40	241	177
350	25	215	410	345	353	365	70	78	40	241	239
400	25	241	460	395	403	415	70	78	40	241	239
500	30	310	560	495	503	515	70	88	51	260	230

Drosselklappe ohne Dichtung Typ BKLL mit E-Antrieb

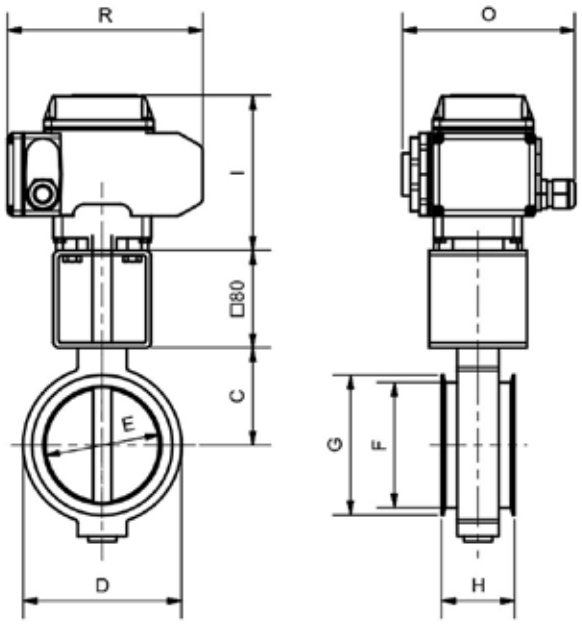

Einsatzgebiete
Absperren und Regeln von gasförmigen und flüssigen Medien sowie Schüttgütern aller Art im Anlagenbau, Chemie, Pharma, Lebensmittel und Lüftung.

Produktmerkmale
Diese Klappe zeichnet sich durch eine zentral gelagerte Welle aus mit einem niedrigen Drehmoment. Die kurze Baulänge ermöglicht platzsparenden Einbau bei geringem Gewicht.

- Spannringnuten (z.B. System Jacob) oder Flanschanschluss entsprechend DIN 24154, EN 12220
- Baulänge BK-Werksstandard
- Betätigungsflansch ISO 5211

Bauteile	Werksstandard	Optionen
Gehäuse	Aluminium	St. 1.0570, Edelstahl
Klappe	Stahl	Edelstahl, Alu,Hastelloy
Welle	Stahl	Edelstahl, Alu,Hastelloy
Dichtung	ohne	

DN	AE	C	D	E	F	G	H	I	O	R
80	30	58	110	75	82	92	60	127	143	160
100	30	68	130	95	103	115	60	127	143	160
120	30	79	150	115	123	135	60	127	143	160
125	30	81	150	120	128	140	60	127	143	160
150	30	94	170	145	153	165	60	127	143	160
180	30	115	205	175	183	195	60	127	143	160
200	30	135	225	195	203	215	60	127	143	160
250	50	155	290	245	253	265	70	127	143	160
300	50	180	350	295	303	315	70	127	143	160
350	50	215	410	345	353	365	70	127	143	160
400	100	241	460	395	403	415	70	158	148	197
500	100	310	560	495	503	515	70	158	148	197

Zwei-Wege-Kugelhahn Typ BKKH kompakt mit Schneckengetriebe

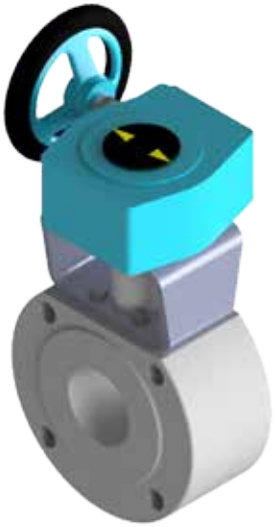

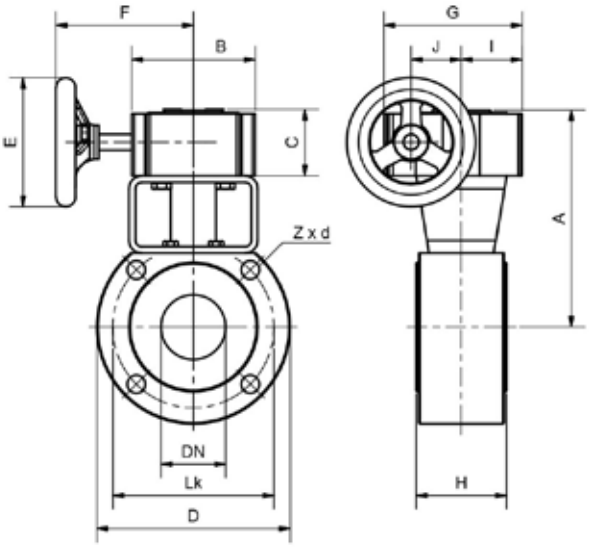

Einsatzgebiete
Absperren und Regeln von gasförmigen und flüssigen Medien im Anlagenbau, Chemie, Pharma und Wasserwirtschaft

- Anschluss Flanschanschluß, voller Durchgang Nenndruck PN 16-40
- Baulänge BK-Werksstandard
- Betätigungsflansch ISO 5211

Bauteile	Werksstandard
Gehäuse	1.4401
Kugel	1.4401
Dichtung	PTFE/ FKM

DN	Gr.	A	B	C	D	E	F	G	H	I	J	Lk	Z x d
15	1	146	96	55	90	125	97	107	35	46	43	65	4 x M12
25	1	155	96	55	110	125	97	107	43	46	43	85	4 x M12
32	1	161	96	55	130	125	97	107	54	46	43	100	4 x M16
40	1	165	96	55	150	125	97	107	60	46	43	110	4 x M16
50	1	172	96	55	165	125	97	107	70	46	43	125	4 x M16
65	2	200	122	60	185	200	127	132	95	56	50	145	4 x M16
80	2	210	122	60	190	200	127	132	122	56	50	160	8 x M16
100	3	221	137	60	220	200	187	150	140	62	60	180	8 x M16
125	4	258	146	79	255	200	217	174	185	79	80	210	8 x M16
150	4	304	146	79	295	200	217	174	235	79	80	240	8 x M20
200	5	366	175	86	365	200	297	209	315	83	80	295	12 x M20

Zwei-Wege-Kugelhahn Typ BKKH kompakt mit Schwenkantrieb

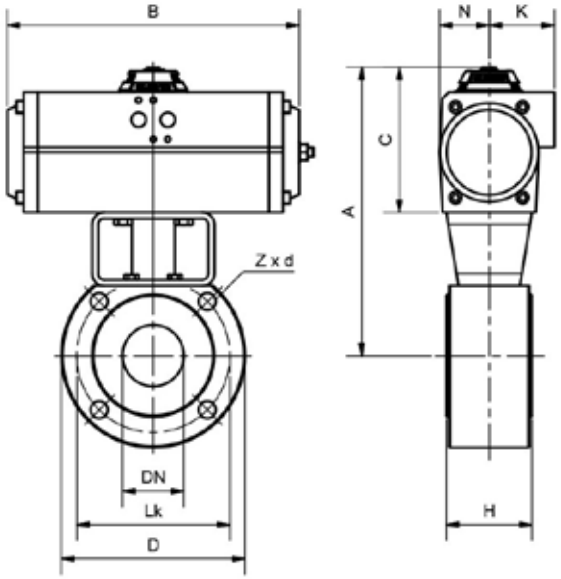

Einsatzgebiete
Absperren und Regeln von gasförmigen und flüssigen Medien im Anlagenbau, Chemie, Pharma und Wasserwirtschaft

- Anschluss Flanschanschluß, voller Durchgang Nenndruck PN 16-40
- Baulänge BK-Werksstandard
- Betätigungsflansch ISO 5211

Bauteile	Werksstandard
Gehäuse	1.4401
Kugel	1.4401
Dichtung	PTFE/ FKM

DN	UB	A	B	C	D	H	K	Lk	N	Z x d
15	15	193	166	102	90	35	48	65	33	4 x M12
25	15	202	166	102	110	43	48	85	33	4 x M12
32	17	208	196	102	130	54	47	100	33	4 x M16
40	20	228	177	118	150	60	53	110	41	4 x M16
50	25	235	239	118	165	70	53	125	41	4 x M16
65	30	277	229	137	185	95	63	145	51	4 x M16
80	35	305	247	155	190	122	65	160	65	8 x M16
100	45	328	347	167	220	140	75	180	73	8 x M16
125	50	423	363	224	255	185	91	210	90	8 x M16
150	55	469	420	224	295	235	91	240	90	8 x M20
200	60	575	444	295	365	315	119	295	116	12 x M20

Zwei-Wege-Kugelhahn Typ BKKH kompakt mit Schwenkantrieb UB*

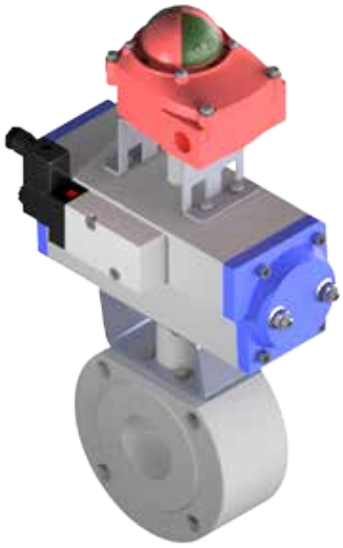

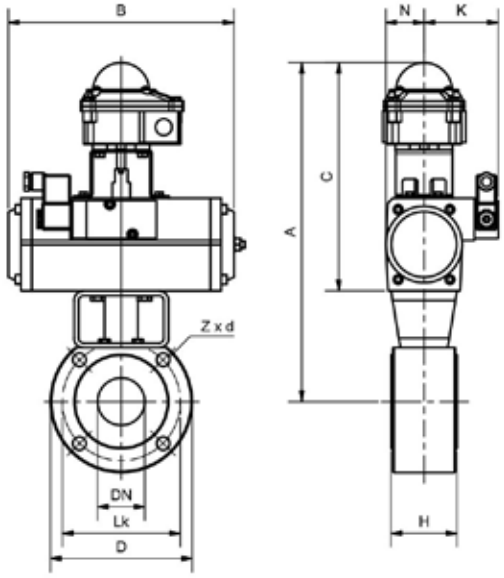

Einsatzgebiete
Absperren und Regeln von gasförmigen und flüssigen Medien im Anlagenbau, Chemie, Pharma und Wasserwirtschaft

*Optional: Magnetventil Endschalterbox

- Anschluss Flanschanschluß, voller Durchgang Nenndruck PN 16-40
- Baulänge BK-Werksstandard
- Betätigungsflansch ISO 5211

Bauteile	Werksstandard
Gehäuse	1.4401
Kugel	1.4401
Dichtung	PTFE/ FKM

DN	UB MVEN	A	B	C	D	H	K	Lk	N	Z x d
15	15	315	166	224	90	35	48	65	33	4 x M12
25	15	324	166	224	110	43	48	85	33	4 x M12
32	17	330	196	224	130	54	47	100	33	4 x M16
40	20	351	177	241	150	60	53	110	41	4 x M16
50	25	358	239	241	165	70	53	125	41	4 x M16
65	30	400	229	260	185	95	63	145	51	4 x M16
80	35	448	247	298	190	122	65	160	65	8 x M16
100	45	482	347	321	220	140	75	180	73	8 x M16
125	50	559	363	360	255	185	91	210	90	8 x M16
150	55	606	420	361	295	235	91	240	90	8 x M20
200	60	698	444	418	365	315	119	295	116	12 x M20

Zwei-Wege-Kugelhahn Typ BKKH kompakt mit E-Antrieb

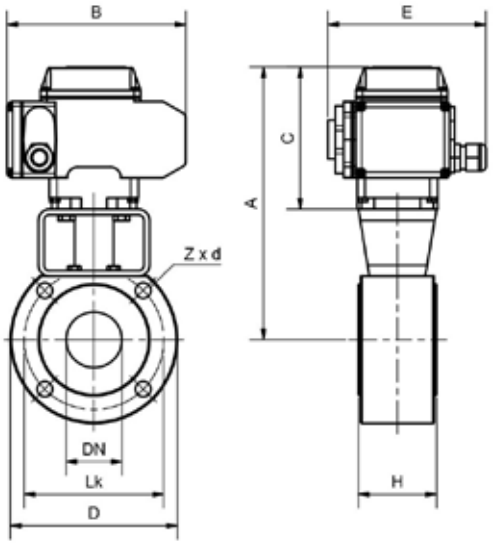

Einsatzgebiete
Absperren und Regeln von gasförmigen und flüssigen Medien im Anlagenbau, Chemie, Pharma und Wasserwirtschaft

- Anschluss Flanschanschluß, voller Durchgang Nenndruck PN 16-40
- Baulänge BK-Werksstandard
- Betätigungsflansch ISO 5211

Bauteile	Werksstandard
Gehäuse	1.4401
Kugel	1.4401
Dichtung	PTFE/ FKM

DN	AE	A	B	C	D	E	H	Lk	Z x d
15	30	218	160	127	90	143	35	65	4 x M12
25	30	227	160	127	110	143	43	85	4 x M12
32	50	233	160	127	130	143	54	100	4 x M16
40	50	237	160	127	150	143	60	110	4 x M16
50	100	275	197	158	165	148	70	125	4 x M16
65	100	298	197	158	185	148	95	145	4 x M16
80	200	346	255	196	190	182	122	160	8 x M16
100	400	357	255	196	220	182	140	180	8 x M16
125	600	375	255	196	255	182	185	210	8 x M16
150	600	421	255	196	295	182	235	240	8 x M20
200	1000	492	310	212	365	240	315	295	12 x M20

Zwei-Wege-Kugelhahn Typ BKKH mit Handhebel

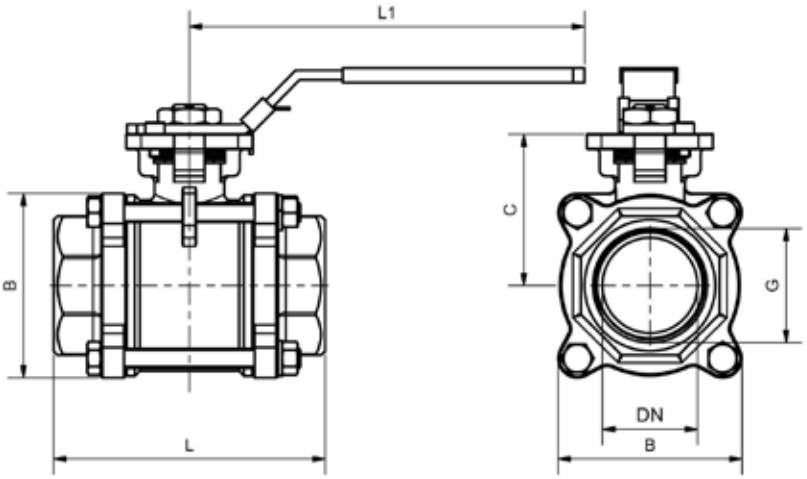

Einsatzgebiete
Absperren und Regeln von gasförmigen und flüssigen Medien im Anlagenbau, Chemie, Pharma und Wasserwirtschaft

- Anschluss Flanschanschluß, voller Durchgang Nenndruck PN 16-40
- Baulänge BK-Werksstandard
- Betätigungsflansch ISO 5211

Bauteile	Werksstandard
Gehäuse	1.4401
Kugel	1.4401
Dichtung	PTFE/ FKM

DN	Gr.	B	C	G	L	L1
16	1	38	40	1/2"	75	165
20	1	46,5	44	3/4"	80	185
25	2	58	52	1"	90	200
32	2	66,5	58	1 1/4"	110	220
40	3	76	68	1 1/2"	120	250
50	3	90	77	2"	140	285
65	4	134	98	2 1/2"	185	340
80	4	161	110	3"	205	395
100	4	190	138	4"	240	445

Zwei-Wege-Kugelhahn Typ BKKH mit Schneckengetriebe

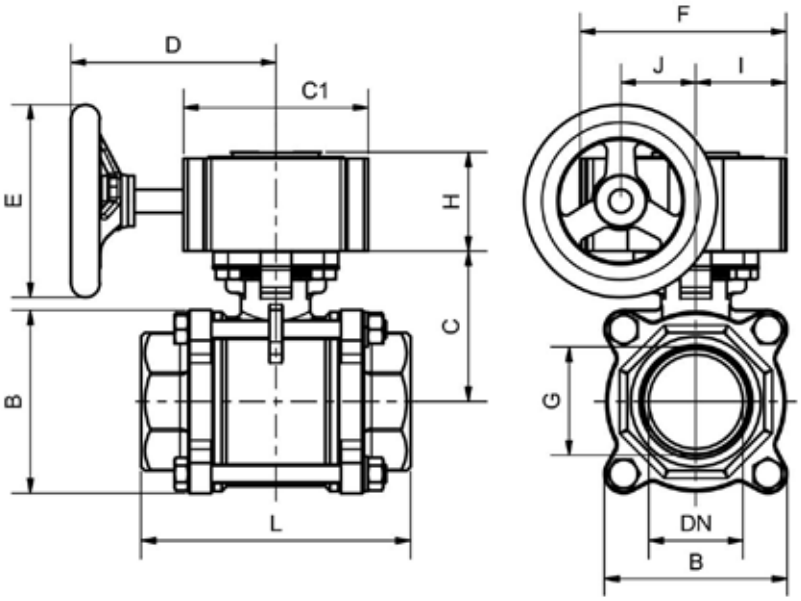

Einsatzgebiete
Absperren und Regeln von gasförmigen und flüssigen Medien im Anlagenbau, Chemie, Pharma und Wasserwirtschaft

- Anschluss Flanschanschluß, voller Durchgang Nenndruck PN 16-40
- Baulänge BK-Werksstandard
- Betätigungsflansch ISO 5211

Bauteile	Werksstandard
Gehäuse	1.4401
Kugel	1.4401
Dichtung	PTFE/ FKM

DN	Gr.	B	C	C1	D	E	F	G	H	I	J	L	L1
16	1	38	40	96	97	125	107	1/2"	55	46	39	75	165
20	1	46,5	44	96	97	125	107	3/4"	55	46	39	80	185
25	1	58	52	96	97	125	107	1"	55	46	39	90	200
32	1	66,5	58	96	97	125	107	1 1/4"	55	46	39	110	220
40	1	76	68	96	97	125	107	1 1/2"	55	46	39	120	250
50	1	90	77	96	97	125	107	2"	55	46	39	140	285
65	2	134	98	96	97	125	107	2 1/2"	55	46	39	185	340
80	2	161	110	96	97	125	107	3"	55	46	39	205	395
100	2	190	138	122	127	200	132	4"	60	56	47	240	445

Zwei-Wege-Kugelhahn Typ BKKH mit Schwenkantrieb

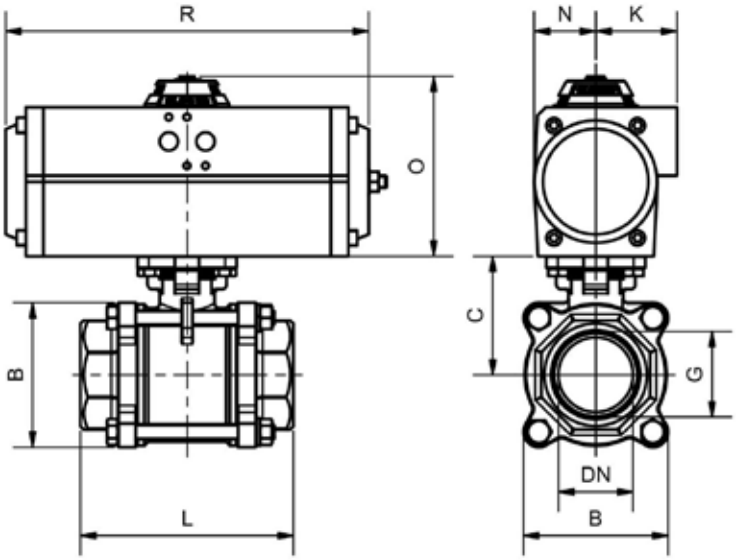

Einsatzgebiete
Absperren und Regeln von gasförmigen und flüssigen Medien im Anlagenbau, Chemie, Pharma und Wasserwirtschaft

- Anschluss Flanschanschluß, voller Durchgang Nenndruck PN 16-40
- Baulänge BK-Werksstandard
- Betätigungsflansch ISO 5211

Bauteile	Werksstandard
Gehäuse	1.4401
Kugel	1.4401
Dichtung	PTFE/ FKM

DN	UB	B	C	G	K	L	N	O	R
16	15	38	40	1/2"	48	75	33	102	166
20	15	46,5	44	3/4"	48	80	33	102	166
25	17	58	52	1"	47	90	33	102	196
32	17	66,5	58	1 1/4"	47	110	33	102	196
40	20	76	68	1 1/2"	53	120	41	118	177
50	25	90	77	2"	53	140	41	118	239
65	30	134	98	2 1/2"	63	185	33	137	230
80	35	161	110	3"	65	205	65	155	247
100	45	190	138	4"	75	240	73	167	347

Zwei-Wege-Kugelhahn Typ BKKH mit Schwenkantrieb UB*

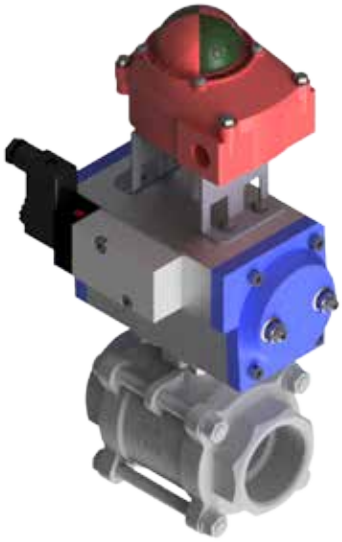

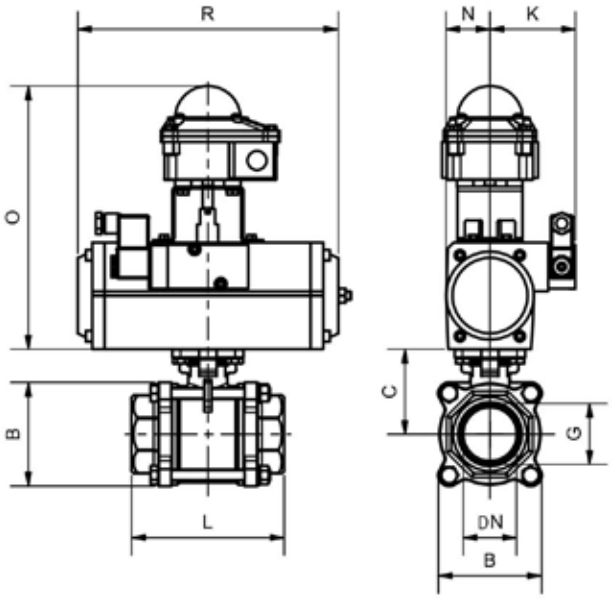

Einsatzgebiete
Absperren und Regeln von gasförmigen und flüssigen Medien im Anlagenbau, Chemie, Pharma und Wasserwirtschaft

*Optional: Magnetventil Endschalterbox

- Anschluss Flanschanschluß, voller Durchgang Nenndruck PN 16-40
- Baulänge BK-Werksstandard
- Betätigungsflansch ISO 5211

Bauteile	Werksstandard
Gehäuse	1.4401
Kugel	1.4401
Dichtung	PTFE/ FKM

DN	UB MVEN	B	C	G	K	L	N	O	R
16	15	38	40	1/2"	73	75	33	224	166
20	15	46,5	44	3/4"	73	80	33	224	166
25	17	58	52	1"	73	90	33	224	196
32	17	66,5	58	1 1/4"	73	110	33	224	196
40	20	76	68	1 1/2"	78	120	41	241	177
50	25	90	77	2"	78	140	41	241	239
65	30	134	98	2 1/2"	88	185	51	260	230
80	35	161	110	3"	90	205	65	298	247
100	45	190	138	4"	103	240	73	321	349

Zwei-Wege-Kugelhahn Typ BKKH mit E-Antrieb

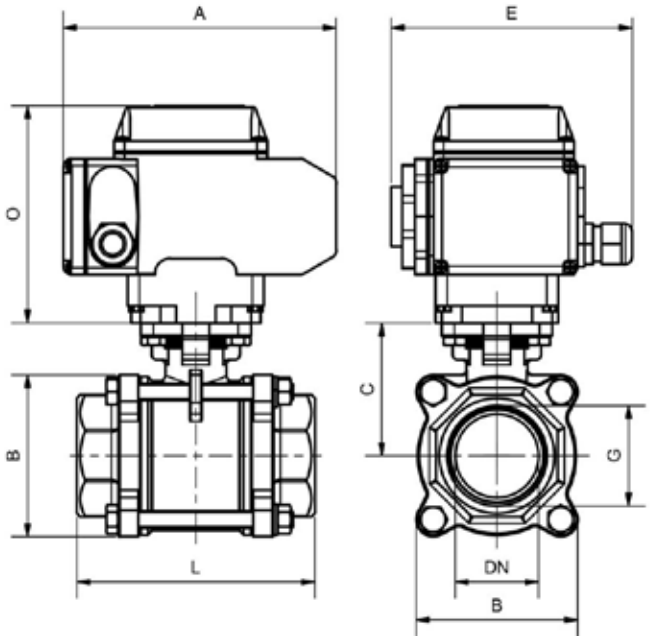

Einsatzgebiete
Absperren und Regeln von gasförmigen und flüssigen Medien im Anlagenbau, Chemie, Pharma und Wasserwirtschaft

- Anschluss Flanschanschluß, voller Durchgang Nenndruck PN 16-40
- Baulänge BK-Werksstandard
- Betätigungsflansch ISO 5211

Bauteile	Werksstandard
Gehäuse	1.4401
Kugel	1.4401
Dichtung	PTFE/ FKM

DN	AE	A	B	C	E	G	L	O
16	30	160	38	0	143	1/2"	75	127
20	30	160	46,5	44	143	3/4"	80	127
25	50	160	58	52	143	1"	90	127
32	50	160	66,5	58	143	1 1/4"	110	127
40	100	197	76	68	187	1 1/2"	120	158
50	100	197	90	77	187	2"	140	158
65	200	255	134	98	187	2 1/2"	185	196
80	200	255	161	110	187	3"	205	196
100	400	255	190	138	187	4"	240	196

BK ARMATUREN

Wir regeln das für Sie

„Wenn es einen Weg gibt, etwas besser zu machen, finde ihn“.

(Thomas Edison)

So ist 1996 unser familiengeführtes Unternehmen mit langjähriger Erfahrung im Armaturenbau mit Sitz in Wuppertal entstanden.

In enger Zusammenarbeit mit unseren Kunden werden deren Sonder-Anfertigungen realisiert.

Die erfolgreiche Arbeit des BK-Teams basiert auf guter Mischung von älteren, erfahrenen und jungen, innovativen Mitarbeitern.

Reparatur-Service

Reparatur und Wartung der Armaturen wird von uns professionell durchgeführt. Meistens ist es günstiger und umweltfreundlicher, eine defekte oder funktionsunfähige Armatur zu reparieren als durch eine neue zu ersetzen.

Zertifikate dokumentieren unsere Qualität.

- Abholen von Absperr- und Regelarmaturen
- Visuelle Kontrolle der Bauteile
- Demontage von Armaturen
- Reinigen, Strahlen
- Nachbearbeiten an den Dichtflächen
- Ersetzen der weichdichtenden Teile
- Überholen pneumatischer Antriebe
- Neue Lackierung
- Dichtheits- und Funktions-Prüfung
- Entsorgung der Altteile

A) Defekte Klappe und Antrieb

B) nach der Reparatur

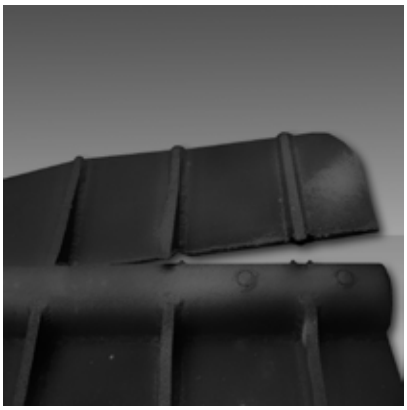

A) Zerstörte Klappe

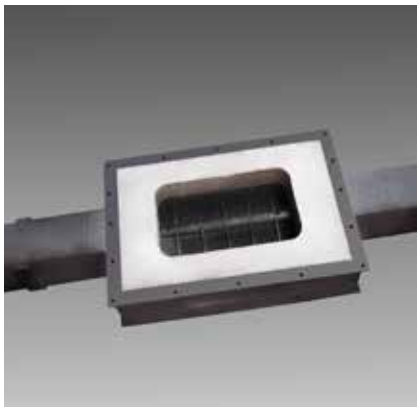

B) nach der Reparatur

ZERTIFIKAT

DIN EN ISO 9001:2008

Stellungnahme zur Anwendbarkeit der RL 94/9/EG (ATEX)

BK ARMATUREN

Wir regeln das für Sie

BK - Armaturen
Buchenhofener Str. 21
42329 Wuppertal
Fon: 0202-7388313
Fax: 0202-7388315
www.bk-armaturen.de
info@bk-armaturen.de